دليل التثبيت

المقسمة R32 فئة

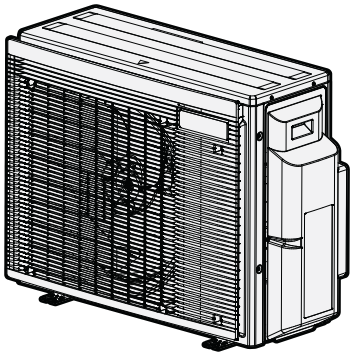

2MXM68A2V1B9

3MXM40A2V1B9

3MXM52A2V1B9

3MXM68A2V1B9

4MXM68A2V1B9

4MXM80A2V1B9

5MXM90A2V1B9

دليل التثبيت
المقسمة R32 فئة

العربية

EU – Safety declaration of conformity
EU – Sicherheits-Konformitätserklärung
UE – Déclaration de conformité de sécurité
EU – Conformiteitsverklaring veiligheid
UE – Declaración de conformidad sobre seguridad
UE – Dichiarazione di conformità in materia di sicurezza
EE – Δήλωση συμμόρφωσης για την ασφάλεια
UE – Declaração de conformidade relativa à segurança
ЕС – Заявление о соответствии требованиям по безопасности
EU – Sikkerheds-overensstemmelseserklæring
EU – Konformitetsdeklaration för säkerhet
EU – Samsvarserklæring for sikkerhet
EU – Turvallisuuden vaatimustenmukaisuusvakuutus
EU – Bezpečnostní prohlášení o shodě
EU – Izjava o sukladnosti za sigurnost
EU – Biztonsági megfelelőségi nyilatkozat
UE – Deklaracja zgodności z wymogami bezpieczeństwa
UE – Declarație de conformitate de siguranță
EU – Varnostna izjava o skladnosti
EÜ – Ohutuse vastavusdeklaratsioon
EC – Декларация за съответствие за безопасност
ES – Drošības atbilstības deklarācija
EÚ – Vyhlásenie o zhode Bezpečnosť
AB – Güvenlik uygunluk beyanı

Daikon Industries Czech Republic s.r.o.

01 (GB) declares under its sole responsibility that the products to which this declaration relates:
02 (D) erklärt in alleinige Verantwortung, dass die Produkte, auf die sich diese Erklärung bezieht:
03 (F) déclare sous sa seule responsabilité que les produits visés par la présente déclaration:
04 (NL) verklaart hierbij op eigen verantwoordelijkheid dat de producten waarop deze verklaring betrekking heeft:
05 (E) declara bajo su única responsabilidad que los productos a los que hace referencia esta declaración:
06 (I) dichiara sotto la propria responsabilità che i prodotti a cui è riferita questa dichiarazione:
07 (GR) δηλώνει βάσει της αποκλειστικής της ευθύνης ότι τα προϊόντα στα οποία αναφέρεται η παρούσα δήλωση:
08 (P) declara sob sua exclusiva responsabilidade que os produtos a que esta declaração se refere:
09 (RUS) заявляет, исключительно под свою ответственность, что продукция, к которой относится настоящее заявление:
10 (DK) erklærer som eneansvarlig, at produkterne, som er omfattet af denne erklæring:
11 (S) deklarerar i egenskap av huvudansvarig, att produkterna som berörs av denna deklaration innebär att:
12 (N) erklærer et fullstendig ansvar for at produktene som er underlagt denne erklæringen:
13 (FIN) ilmoittaa yksinomaan omalla vastuullaan, että tämän ilmoituksen tarkoittamat tuotteet:
14 (CZ) prohlašuje na svou plnou odpovědnost, že výrobky, ke kterým se toto prohlášení vztahuje:
15 (HR) izjavljuje pod isključivo vlastitom odgovornošću da su proizvodi na koje se ova izjava odnosi:
16 (H) teljes felelőssége tudatában kijelenti, hogy a termékek, melyekre e nyilatkozat vonatkozik:
17 (PL) deklaruje na własną wyłączną odpowiedzialność, że produkty, których ta deklaracja dotyczy:
18 (RO) declară pe proprie răspundere că produsele la care se referă această declarație:
19 (SLO) z vso odgovornostjo izjavlja, da so izdelki, na katere se izjava nanaša:
20 (EST) kinnitab oma vastutusel, et tooted, mille kohta käesolev deklaratsioon kehtib:
21 (BG) декларира на своя отговорност, че продуктите, за които се отнася тази декларация:
22 (LT) savo išskirtine atsakomybe pareiškia, kad gaminiai, kuriems ši deklaracija taikoma:
23 (LV) ar pilnu atbildību apliecina, ka izstrādājumi, uz kuru attiecas šī deklarācija:
24 (SK) vyhlasuje na vlastnú zodpovednosť, že výrobky, na ktoré sa vzťahuje toto vyhlásenie:
25 (TR) tek sorumluluğu kendisine ait olmak üzere, bu beyanın ilgili olduğu ürünlerin:

2MXM50A2V1B9, 3MXM40A2V1B9,

01 are in conformity with the following directive(s) or regulation(s), provided that the products are used in accordance with our instructions:
02 folgender/n Richtlinie/n oder Vorschrift/en entsprechen, vorausgesetzt, dass diese gemäß unseren Instruktionen verwendet werden:
03 sont conformes à la/aux directive(s) ou règlement(s) suivant(s), à condition que les produits soient utilisés conformément à nos instructions:
04 in overeenstemming zijn met de volgende richtlijn(en) of verordening(en), op voorwaarde dat de producten worden gebruikt overeenkomstig onze instructies:
05 están en conformidad con la(s) siguiente(s) directiva(s) o reglamento(s), siempre que se utilicen de acuerdo con nuestras instrucciones:
06 sono conformi alle direttive o ai regolamenti seguenti, a patto che i prodotti vengano usati in conformità alle nostre istruzioni:
07 συμμορφώνονται με την(ις) ακόλουθη(ες) οδηγία(ες) ή κανονισμό(ούς), υπό την προϋπόθεση ότι τα προϊόντα χρησιμοποιούνται σύμφωνα με τις οδηγίες μας:
08 estão em conformidade com a(s) seguinte(s) diretiva(s) ou regulamento(s), desde que os produtos sejam utilizados de acordo com as nossas instruções:
09 отвечает требованиям упомянутых ниже директив или нормативных документов при условии эксплуатации данной продукции в соответствии с нашими инструкциями:
10 overholder bestemmelserne i følgende direktiv(er) eller bestemmelse(r), forudsat at produkterne anvendes i overensstemmelse med vores instruktioner:
11 uppfyller följande direktiv eller föreskrift(er), under förutsättning att produkterna används i enlighet med våra instruktioner:
12 er i overensstemmelse med følgende direktiv(er) eller forskrift(er), forutsatt at produktene brukes i henhold til våre instruksjoner:
13 ovat seuraavien direktiivien tai asetusten mukaisia, edellyttäen että tuotteita käytetään ohjeidemme mukaisesti:
14 jsou ve shodě s následujícími směrnicemi nebo předpisy za předpokladu, že tyto výrobky jsou používány v souladu s našimi pokyny:
15 u skladu sa sljedećom direktivom(ma) ili odredbom(a), uz uvjet da se proizvodi koriste sukladno našim uputama:
16 megfelelnek az alábbi irányelv(ek)nek vagy egyéb szabályozás(ok)nak, ha a termékeket előírás szerint használják:
17 spełniają wymogi następujących dyrektyw lub rozporządzeń, pod warunkiem że produkty używane są zgodnie z naszymi instrukcjami:
18 sunt în conformitate cu următoarele directive sau regulamente, cu condiția ca produsele să fie utilizate în conformitate cu instrucțiunile noastre:
19 v skladu z naslednjo direktivo(-ami) ali predpisom(-i) pod pogojem, da se izdelki uporabljajo v skladu z našimi navodili:
20 vastavad järgmise (järgmiste) direktiiv(de) ja määruse (määruste) nõuetele, tingimusel, et neid kasutatakse vastavuses meie juhistele:
21 са в съответствие със следната директива(и) или регламент(и), при условие че продуктите се използват в съответствие с нашите инструкции:
22 atitinka toliau nurodytas direktyvas arba reglamentus, su sąlyga, kad gaminiai bus eksploatuojami laikantis mūsų instrukcijų:
23 atbilst šādām direktīvām vai regulām, ja vien šie izstrādājumi tiek lietoti saskaņā ar mūsu instrukcijām:
24 sú v zhode s nasledujúcou(imi) smernicou(ami) alebo predpisom(mi) za predpokladu, že sa výrobky používajú v zhode s našimi pokynmi:
25 talimatlarımız doğrultusunda kullanılması koşuluyla aşağıdaki direktife/direktiflere veya yönetmeliğe/yönetmeliklere uygun olduğunu beyan eder:

Pressure Equipment 2014/68/EU**
Machinery 2006/42/EC***
Low Voltage 2014/35/EU
Electromagnetic Compatibility 2014/30/EU*

01 as amended,
02 in der jeweils gültigen Fassung,
03 telles que modifiées,
04 zoals gewijzigd,
05 en su forma enmendada,
06 e successive modifiche,
07 όπως έχουν τροποποιηθεί,
08 conforme emendado,
09 в действующей редакции,
10 som tilføjet,
11 med tillägg,
12 med foretatte endringer,
13 sellaisina kuin ne ovat muutettuina,
14 v platném znění,
15 kako je izmijenjeno amandmanima,
16 és módosításaik rendelkezéseit,
17 z późniejszymi zmianami,
18 cu amendamentele respective,
19 kakor je bilo spremenjeno,
20 koos muudatustega,
21 с техните изменения,
22 ir jos tolesnes redakcijas,
23 ar grozījumiem,
24 v poslednom platnom vydaní,
25 değiştirildiği şekliyle,

01 following the provisions of:
02 gemäß den Bestimmungen in:
03 conformément aux dispositions de:
04 volgens de bepalingen van:
05 siguiendo las disposiciones de:
06 secondo le disposizioni di:
07 σύμφωνα με τις προβλέψεις των:
08 seguindo as disposições de:
09 в соответствии с положениями:
10 under iagttagelse af:
11 enligt bestämmelserna för:
12 i henhold til bestemmelsene i:
13 noudattaen säännöksiä:
14 za dodržení ustanovení:
15 prema odredbama:
16 követi a(z):
17 zgodnie z postanowieniami:
18 urmând prevederile:
19 v skladu z določbami:
20 vastavalt nõuetele:
21 следвайки клаузите на:
22 vadovaujantis šio dokumento nuostatomis:
23 atbilstoši šādu standartu prasībām:
24 nasledovnými ustanoveniami:
25 şu standartların hükümlerine:

EN 60335-2-40,

01 * as set out in <A> and judged positively by <B> according to the **Certificate** <C>.
** as set out in the Technical Construction File <D> and judged positively by <E> (Applied module <F>). <G>. Risk category <H>. Also refer to next page.
02 * wie in <A> aufgeführt und von <B> positiv beurteilt gemäß **Zertifikat** <C>.
** wie in der Technischen Konstruktionsakte <D> aufgeführt und von <E> (Angewandtes Modul <F>) positiv ausgezeichnet. <G>. Risikoart <H>. Siehe auch nächste Seite.
03 * tel que défini dans <A> et évalué positivement par <B> conformément au **Certificat** <C>.
** tel que stipulé dans le Fichier de Construction Technique <D> et jugé positivement par <E> (Module appliqué <F>). <G>. Catégorie de risque <H>. Se reporter également à la page suivante.
04 * zoals vermeld in <A> en positief beoordeeld door <B> overeenkomstig **Certificaat** <C>.
** zoals vermeld in het Technisch Constructiedossier <D> en in orde bevonden door <E> (Toegepaste module <F>). <G>. Risicocategorie <H>. Zie ook de volgende pagina.
05 * como se establece en <A> y es valorado positivamente por <B> de acuerdo con el **Certificado** <C>.
** tal como se expone en el Archivo de Construcción Técnica <D> y juzgado positivamente por <E> (Modulo aplicado <F>). <G>. Categoría de riesgo <H>. Consulte también la siguiente página.
06 * delineato nel <A> e giudicato positivamente da <B> secondo il **Certificato** <C>.
** delineato nel File Tecnico di Costruzione <D> e giudicato positivamente da <E> (Modulo <F> applicato). <G>. Categoria di rischio <H>. Fare riferimento anche alla pagina successiva.
07 * όπως καθορίζεται στο <A> και κρίνεται θετικά από το <B> σύμφωνα με το **Πιστοποιητικό** <C>.
** όπως προσδιορίζεται στο Αρχείο Τεχνικής Κατασκευής <D> και κρίνεται θετικά από το <E> (Χρησιμοποιούμενη υπομονάδα <F>). <G>. Κατηγορία επικινδυνότητας <H>. Ανατρέξτε επίσης στην επόμενη σελίδα.
08 * tal como estabelecido em <A> e com o parecer positivo de <B> de acordo com o **Certificado** <C>.
** tal como estabelecido no Ficheiro Técnico de Construção <D> e com o parecer positivo de <E> (Módulo aplicado <F>). <G>. Categoria de risco <H>. Consultar também a página seguinte.
09 * как указано в <A> и в соответствии с положительным решением <B> согласно **Свидетельству** <C>.
** как указано в Досье технического топкования <D> и в соответствии с положительным решением <E> (Прикладной модуль <F>). <G>. Категория риска <H>. Также смотрите следующую страницу.
10 * som anført i <A> og positivt vurderet af <B> i henhold til **Certifikat** <C>.
** som anført i den Tekniske Konstruktionsfil <D> og positivt vurderet af <E> (Anvendt modul <F>). <G>. Risikoklasse <H>. Se også næste side.
11 * enligt <A> och godkänts av <B> enligt **Certifikatet** <C>.
** i enlighet med den Tekniska Konstruktionsfilen <D> som positivt intygats av <E> (Fastsatt modul <F>). <G>. Riskkategori <H>. Se även nästa sida.
12 * som det fremkommer i <A> og gjennom positiv bedømmelse av <B> ifølge **Sertifikat** <C>.
** som det fremkommer i den Tekniske Konstruksjonsfilen <D> og gjennom positiv bedømmelse av <E> (Anvendt modul <F>). <G>. Risikokategori <H>. Se også neste side.
13 * jotka on esitetty asiakirjassa <A> ja jotka <B> on hyväksynyt **Sertifikaatin** <C> mukaisesti.
** jotka on esitetty Teknisessä Asiakirjassa <D> ja jotka <E> on hyväksynyt (Sovellettu moduli <F>). <G>. Vaaraluokka <H>. Katso myös seuraava sivu.
14 * jak bylo uvedeno v <A> a pozitivně zjištěno <B> v souladu s **osvědčením** <C>.
** jak bylo uvedeno v souboru technické konstrukce <D> a pozitivně zjištěno <E> (použitý modul <F>). <G>. Kategorie rizik <H>. Viz také následující strana.
15 * kako je izloženo u <A> i pozitivno ocijenjeno od strane <B> prema **Certifikatu** <C>.
** kako je izloženo u Datoteci o tehničkoj konstrukciji <D> i pozitivno ocijenjeno od strane <E> (Primijenjen modul <F>). <G>. Kategorija opasnosti <H>. Također pogledajte na slijedećoj stranici.
16 * a(z) <A> alapján, a(z) <B> igazolta a megfelelést, a(z) <C> **tanúsítvány** szerint.
** a(z) <D> műszaki konstrukciós dokumentáció alapján, a(z) <E> igazolta a megfelelést (alkalmazott modul: <F>). <G>. Veszélyességi kategória <H>. Lásd még a következő oldalon.
17 * zgodnie z dokumentacją <A>, pozytywną opinią <B> i **Świadectwem** <C>.
** zgodnie z archiwalną dokumentacją konstrukcyjną <D> i pozytywną opinią <E> (Zastosowany moduł <F>). <G>. Kategoria zagrożenia <H>. Patrz także następna strona.
18 * așa cum este stabilit în <A> și apreciat pozitiv de <B> în conformitate cu **Certificatul** <C>.
** conform celor stabilite în Dosarul tehnic de construcție <D> și apreciate pozitiv de <E> (Modul aplicat <F>). <G>. Categorie de risc <H>. Consultați de asemenea pagina următoare.
19 * kot je določeno v <A> in odobreno s strani <B> v skladu s **certifikatom** <C>.
** kot je določeno v tehnični mapi <D> in odobreno s strani <E> (Uporabljen modul <F>). <G>. Kategorija tveganja <H>. Glejte tudi na naslednji strani.
20 * nagu on näidatud dokumendis <A> ja heaks kiidetud <B> järgi vastavalt **sertifikaadile** <C>.
** nagu on näidatud tehnilises dokumentatsioonis <D> ja heaks kiidetud <E> järgi (lisamoodul <F>). <G>. Riskikategooria <H>. Vaadake ka järgmist lehekülge.
21 * както е изложено в <A> и оценено положително от <B> съгласно **Сертификата** <C>.
** както е заложено в Акта за техническа конструкция <D> и оценено положително от <E> (Приложен модул <F>). <G>. Категория риск <H>. Вижте също на следващата страница.
22 * kaip nustatyta <A> ir kaip teigiamai nuspręsta <B> pagal **Sertifikatą** <C>.
** kaip nurodyta Techninėje konstrukcijos byloje <D> ir patvirtinta <E> (taikomas modulis <F>). <G>. Rizikos kategorija <H>. Taip pat žiūrėkite ir kitą puslapį.
23 * kā norādīts <A> un atbilstoši <B> pozitīvajam vērtējumam saskaņā ar **sertifikātu** <C>.
** kā noteikts tehniskajā dokumentācijā <D>, atbilstoši <E> pozitīvajam lēmumam (piekritīgā sadaļa: <F>). <G>. Riska kategorija <H>. Skat. arī nākošo lappusi.
24 * ako bolo uvedené v <A> a pozitívne zistené <B> v súlade s **osvedčením** <C>.
** ako je to stanovené v Súbore technickej konštrukcie <D> a kladne posúdené <E> (Aplikovaný modul <F>). <G>. Kategória nebezpečia <H>. Viď tiež nasledovnú stranu.
25 * <A>'da belirtildiği gibi ve <C> **Sertifikasına** göre <B> tarafından olumlu olarak değerlendirildiği gibi.
** <D> Teknik Yapı Dosyasında belirtildiği gibi ve <E> tarafından olumlu olarak (Uygulanan modül <F>) değerlendirilmiştir. <G>. Risk kategorisi <H>. Ayrıca bir sonraki sayfaya bakın.

<A>	DAIKIN.TCF.032E23/11-2022
<B>	DEKRA (NB0344)
<C>	2159619.0551-EMC
<D>	DAIKIN.TCF.PED.0146B
<E>	VINÇOTTE nv (NB0026)
<F>	D1
<G>	—
<H>	II

01*** DICz# is authorised to compile the Technical Construction File.
02*** DICz# hat die Berechtigung die Technische Konstruktionsakte zusammenzustellen.
03*** DICz# est autorisé à compiler le Dossier de Construction Technique.
04*** DICz# is bevoegd om het Technisch Constructiedossier samen te stellen.
05*** DICz# está autorizado a compilar el Archivo de Construcción Técnica.
06*** DICz# è autorizzata a redigere il File Tecnico di Costruzione.
07*** Η DICz# είναι εξουσιοδοτημένη να συντάξει τον Τεχνικό φάκελο κατασκευής.
08*** A DICz# está autorizada a compilar a documentação técnica de fabrico.
09*** Компания DICz# уполномочена составить Комплект технической документации.
10*** DICz# er autoriseret til at udarbejde de tekniske konstruktionsdata.
11*** DICz# är bemyndigade att sammanställa den tekniska konstruktionsfilen.
12*** DICz# har tillatelse til å kompilere den Tekniske konstruksjonsfilen.
13*** DICz# on valtuutettu laatimaan Teknisen asiakirjan.
14*** Společnost DICz# má oprávnění ke kompilaci souboru technické konstrukce.
15*** DICz# je ovlašten za izradu Datoteke o tehničkoj konstrukciji.
16*** A DICz# jogosult a műszaki konstrukciós dokumentáció összeállítására.
17*** DICz# ma upoważnienie do zbierania i opracowywania dokumentacji konstrukcyjnej.
18*** DICz# este autorizat să compileze Dosarul tehnic de construcție.
19*** DICz# je pooblaščen za sestavo datoteke s tehnično mapo.
20*** DICz# on volitatud koostama tehnilist dokumentatsiooni.
21*** DICz# е оторизирана да състави Акта за техническа конструкция.
22*** DICz# yra įgaliota sudaryti šį techninės konstrukcijos failą.
23*** DICz# ir autorizēts sastādīt tehnisko dokumentāciju.
24*** Spoločnosť DICz# je oprávnená vytvoriť súbor technickej konštrukcie.
25*** DICz# Teknik Yapı Dosyasını derlemeye yetkilidir.

4P710996-1

#DICz = Daikin Industries Czech Republic s.r.o.

EU – Safety declaration of conformity
EU – Sicherheits-Konformitätserklärung
UE – Déclaration de conformité de sécurité
EU – Conformiteitsverklaring veiligheid
UE – Declaración de conformidad sobre seguridad
UE – Dichiarazione di conformità in materia di sicurezza
EE – Δήλωση συμμόρφωσης για την ασφάλεια
UE – Declaração de conformidade relativa à segurança
EC – Заявление о соответствии требованиям по безопасности
EU – Sikkerheds-overensstemmelseserklæring
EU – Konformitetsdeklaration för säkerhet
EU – Samsvarserklæring for sikkerhet
EU – Turvallisuuden vaatimustenmukaisuusvakuutus
EU – Bezpečnostní prohlášení o shodě
EU – Izjava o sukladnosti za sigurnost
EU – Biztonsági megfelelőségi nyilatkozat
UE – Deklaracja zgodności z wymogami bezpieczeństwa
UE – Declarație de conformitate de siguranță
EU – Varnostna izjava o skladnosti
EÜ – Ohutuse vastavusdeklaratsioon
EC – Декларация за съответствие за безопасност
EC – Декларация за съответствие за безопасност
ES – Drošības atbilstības deklarācija
EÚ – Vyhlásenie o zhode Bezpečnosť
AB – Güvenlik uygunluk beyanı

01 (GB) continuation of previous page:
02 (D) Fortsetzung der vorherigen Seite:
03 (F) suite de la page précédente:
04 (NL) vervolg van vorige pagina:
05 (E) continuación de la página anterior:
06 (I) continua dalla pagina precedente:
07 (GR) συνέχεια από την προηγούμενη σελίδα:
08 (P) continuação da página anterior:
09 (RUS) продолжение предыдущей страницы:
10 (DK) fortsat fra forrige side:
11 (S) fortsättning från föregående sida:
12 (N) fortsettelse fra forrige side:
13 (FIN) jatkoa edellisellä sivulta:
14 (CZ) pokračování z předchozí strany:
15 (HR) nastavak s prethodne stranice:
16 (H) folytatás az előző oldalról:
17 (PL) ciąg dalszy z poprzedniej strony:
18 (RO) continuarea paginii anterioare:
19 (SLO) nadaljevanje s prejšnje strani:
20 (EST) eelmise leheküljelt järg:
21 (BG) продължение от предходната страница:
22 (LT) ankstesnio puslapio tęsinys:
23 (LV) iepriekšējās lappuses turpinājums:
24 (SK) pokračovanie z predchádzajúcej strany:
25 (TR) önceki sayfadan devam:

01 **Design Specifications of the products to which this declaration relates:**
02 **Konstruktionsspezifikationen der Produkte, auf die sich diese Erklärung bezieht:**
03 **Spécifications de conception des produits auxquels se rapporte cette déclaration:**
04 **Ontwerpspecificaties van de producten waarop deze verklaring betrekking heeft:**
05 **Especificaciones de diseño de los productos a los cuales hace referencia esta declaración:**
06 **Specifiche di progetto dei prodotti cui fa riferimento la presente dichiarazione:**
07 **Προδιαγραφές σχεδιασμού των προϊόντων με τα οποία σχετίζεται η δήλωση:**
08 **As especificações de projeto dos produtos a que esta declaração se aplica:**
09 **Проектныехарактеристикипродукции, которойотносится настоящеезаявление:**
10 **Typespecifikationer for de produkter, som denne erklæring vedrører:**
11 **Designspecifikationer för de produkter som denna deklaration gäller:**
12 **Konstruksjonsspesifikasjoner for produktene som er underlagt denne erklæringen:**
13 **Tätä ilmoitusta koskevien tuotteiden rakennemäärittely:**
14 **Specifikace konstrukce výrobků, ke kterým se vztahuje toto prohlášení:**
15 **Specifikacije dizajna za proizvode na koje se ova izjava odnosi:**
16 **A jelen nyilatkozat tárgyát képező termékek tervezési jellemzői:**
17 **Specyfikacje konstrukcyjne produktów, których dotyczy deklaracja:**
18 **Specificațiile de proiectare ale produselor la care se referă această declarație:**
19 **Specifikacije tehničnega načrta za izdelke, na katere se nanaša ta deklaracija:**
20 **Tooted, mille kohta käesolev deklaratsioon kehtib:**
21 **Проектнаспецификациинапродуктите, закоитосеотнасядекларацията:**
22 **Toliau nurodytos gaminių dizaino specifikacijos, su kuriomis susieta ši deklaracija:**
23 **Šīs deklarācijas aptverto izstrādājumu specifikācijas:**
24 **Konštrukčné špecifikácie výrobkov, ktorých sa týka toto vyhlásenie:**
25 **Bu beyanın ilgili olduğu ürünlerin Tasarım Özellikleri:**

01 · Maximum allowable pressure (PS): **<K>** (bar)
· Minimum/maximum allowable temperature (TS*):
* TSmin: Minimum temperature at low pressure side: **<L>** (°C)
* TSmax: Saturated temperature corresponding with the maximum allowable pressure (PS): **<M>** (°C)
· Refrigerant: **<N>**
· Setting of pressure safety device: **<P>** (bar)
· Manufacturing number and manufacturing year: refer to model nameplate

02 · Maximal zulässiger Druck (PS): **<K>** (Bar)
· Minimal/maximal zulässige Temperatur (TS*):
* TSmin: Mindesttemperatur auf der Niederdruckseite: **<L>** (°C)
* TSmax: Sättigungstemperatur die dem maximal zulässigen Druck (PS) entspricht: **<M>** (°C)
· Kältemittel: **<N>**
· Einstellung der Druck-Schutzvorrichtung: **<P>** (Bar)
· Herstellungsnummer und Herstellungsjahr: siehe Typenschild des Modells

03 · Pression maximale admise (PS): **<K>** (bar)
· Température minimum/maximum admise (TS*):
* TSmin: température minimum côté basse pression: **<L>** (°C)
* TSmax: température saturée correspondant à la pression maximale admise (PS): **<M>** (°C)
· Réfrigérant: **<N>**
· Réglage du dispositif de sécurité de pression: **<P>** (bar)
· Numéro de fabrication et année de fabrication: se reporter à la plaquette signalétique du modèle

04 · Maximaal toelaatbare druk (PS): **<K>** (bar)
· Minimaal/maximaal toelaatbare temperatuur (TS*):
* TSmin: Minimumtemperatuur aan lagedrukzijde: **<L>** (°C)
* TSmax: Verzadigde temperatuur die overeenstemt met de maximaal toelaatbare druk (PS): **<M>** (°C)
· Koelmiddel: **<N>**
· Instelling van drukbeveiliging: **<P>** (bar)
· Fabricagenummer en fabricagejaar: zie naamplaat model

05 · Presión máxima admisible (PS): **<K>** (bar)
· Temperatura mínima/máxima admisible (TS*):
* TSmin: Temperatura mínima en el lado de baja presión: **<L>** (°C)
* TSmax: Temperatura saturada correspondiente a la presión máxima admisible (PS): **<M>** (°C)
· Refrigerante: **<N>**
· Ajuste del presostato de seguridad: **<P>** (bar)
· Número de fabricación y año de fabricación: consulte la placa de especificaciones técnicas del modelo

06 · Pressione massima consentita (PS): **<K>** (bar)
· Temperatura minima/massima consentita (TS*):
* TSmin: temperatura minima nel lato di bassa pressione: **<L>** (°C)
* TSmax: temperatura satura corrispondente alla pressione massima consentita (PS): **<M>** (°C)
· Refrigerante: **<N>**
· Impostazione del dispositivo di controllo della pressione: **<P>** (bar)
· Numero di serie e anno di produzione: fare riferimento alla targhetta del modello

07 · Μέγιστη επιτρεπόμενη πίεση (PS): **<K>** (bar)
· Ελάχιστη/μέγιστη επιτρεπόμενη θερμοκρασία (TS*):
* TSmin: Ελάχιστη θερμοκρασία για την πλευρά χαμηλής πίεσης: **<L>** (°C)
* TSmax: Κορεσμένη θερμοκρασία που αντιστοιχεί με τη μέγιστη επιτρεπόμενη πίεση (PS): **<M>** (°C)
· Ψυκτικό: **<N>**
· Ρύθμιση της διάταξης ασφάλειας πίεσης: **<P>** (bar)
· Αριθμός κατασκευής και έτος κατασκευής: ανατρέξτε στην πινακίδα αναγνώρισης του μοντέλου

08 · Pressão máxima permitida (PS): **<K>** (bar)
· Temperaturas mínima e máxima permitidas (TS*):
* TSmin: Temperatura mínima em baixa pressão: **<L>** (°C)
* TSmax: Temperatura de saturação correspondente à pressão máxima permitida (PS): **<M>** (°C)
· Refrigerante: **<N>**
· Regulação do dispositivo de segurança da pressão: **<P>** (bar)
· Número e ano de fabrico: consultar a placa de especificações da unidade

09 · Максимально допустимое давление (PS): **<K>** (бар)
· Минимально/Максимально допустимая температура (TS*):
* TSmin: Минимальная температура на стороне низкого давления: **<L>** (°C)
* TSmax: Температура кипения, соответствующая максимально допустимому давлению (PS): **<M>** (°C)
· Хладагент: **<N>**
· Настройка устройства защиты по давлению: **<P>** (бар)
· Заводской номер и год изготовления: смотрите паспортную табличку модели

10 · Maks. tilladt tryk (PS): **<K>** (bar)
· Min./maks. tilladte temperatur (TS*):
* TSmin: Min. temperatur på lavtrykssiden: **<L>** (°C)
* TSmax: Mættet temperatur svarende til maks. tilladte tryk (PS): **<M>** (°C)
· Kølemiddel: **<N>**
· Indstilling af tryksikringsudstyr: **<P>** (bar)
· Produktionsnummer og fremstillingsår: se modellens fabriksskilt

11 · Maximalt tillåtet tryck (PS): **<K>** (bar)
· Min/max tillåten temperatur (TS*):
* TSmin: Minimumtemperatur på lågtryckssidan: **<L>** (°C)
* TSmax: Mättnadstemperatur som motsvarar maximalt tillåtet tryck (PS): **<M>** (°C)
· Köldmedel: **<N>**
· Inställning för tryksäkerhetsenhet: **<P>** (bar)
· Tillverkningsnummer och tillverkningsår: se modellens namnplåt

12 · Maksimalt tillatt trykk (PS): **<K>** (bar)
· Minimalt/maksimalt tillatt temperatur (TS*):
* TSmin: Minimumstemperatur på lavtrykkssiden: **<L>** (°C)
* TSmax: Metningstemperatur i samsvar med maksimalt tillatt trykk (PS): **<M>** (°C)
· Kjølemedium: **<N>**
· Innstilling av sikkerhetsanordning for trykk: **<P>** (bar)
· Produksjonsnummer og produksjonsår: se modellens merkeplate

13 · Suurin sallittu paine (PS): **<K>** (bar)
· Pienin/suurin sallittu lämpötila (TS*):
* TSmin: Alhaisin matalapainepuolen lämpötila: **<L>** (°C)
* TSmax: Suurinta sallittua painetta (PS) vastaava kyllästyslämpötila: **<M>** (°C)
· Kylmäaine: **<N>**
· Varmuuspainelaitteen asetus: **<P>** (bar)
· Valmistusnumero ja valmistusvuosi: katso mallin nimikilpi

14 · Maximální přípustný tlak (PS): **<K>** (bar)
· Minimální/maximální přípustná teplota (TS*):
* TSmin: Minimální teplota na nízkotlaké straně: **<L>** (°C)
* TSmax: Saturovaná teplota odpovídající maximálnímu přípustnému tlaku (PS): **<M>** (°C)
· Chladivo: **<N>**
· Nastavení bezpečnostního tlakového zařízení: **<P>** (bar)
· Výrobní číslo a rok výroby: viz typový štítek modelu

15 · Najveći dopušten tlak (PS): **<K>** (bar)
· Najniža/najviša dopuštena temperatura (TS*):
* TSmin: Najniža temperatura u području niskog tlaka: **<L>** (°C)
* TSmax: Standardna temperatura koja odgovara najvećem dopuštenom tlaku (PS): **<M>** (°C)
· Rashladno sredstvo: **<N>**
· Postavke sigurnosne naprave za tlak: **<P>** (bar)
· Proizvodni broj i godina proizvodnje: pogledajte natpisnu pločicu modela

16 · Legnagyobb megengedhető nyomás (PS): **<K>** (bar)
· Legkisebb/legnagyobb megengedhető hőmérséklet (TS*):
* TSmin: Legkisebb megengedhető hőmérséklet a kis nyomású oldalon: **<L>** (°C)
* TSmax: A legnagyobb megengedhető nyomásnak (PS) megfelelő telítettségi hőmérséklet: **<M>** (°C)
· Hűtőközeg: **<N>**
· A túlnyomás-kapcsoló beállítása: **<P>** (bar)
· Gyártási szám és gyártási év: lásd a berendezés adattábláján

17 · Maksymalne dopuszczalne ciśnienie (PS): **<K>** (bar)
· Minimalna/maksymalna dopuszczalna temperatura (TS*):
* TSmin: Minimalna temperatura po stronie niskociśnieniowej: **<L>** (°C)
* TSmax: Temperatura nasycenia odpowiadająca maksymalnemu dopuszczalnemu ciśnieniu (PS): **<M>** (°C)
· Czynnik chłodniczy: **<N>**
· Nastawa ciśnieniowego urządzenia bezpieczeństwa: **<P>** (bar)
· Numer fabryczny oraz rok produkcji: patrz tabliczka znamionowa modelu

18 · Presiune maximă admisibilă (PS): **<K>** (bar)
· Temperatură minimă/maximă admisibilă (TS*):
* TSmin: Temperatură minimă pe partea de presiune joasă: **<L>** (°C)
* TSmax: Temperatură de saturație corespunzând presiunii maxime admisibile (PS): **<M>** (°C)
· Agent frigorific: **<N>**
· Reglarea dispozitivului de siguranță pentru presiune: **<P>** (bar)
· Numărul de fabricație și anul de fabricație: consultați placa de identificare a modelului

19 · Maksimalni dovoljeni tlak (PS): **<K>** (bar)
· Minimalna/maksimalna dovoljena temperatura (TS*):
* TSmin: Minimalna temperatura na nizkotlačni strani: **<L>** (°C)
* TSmax: Nasičena temperatura, ki ustreza maksimalnemu dovoljenemu tlaku (PS): **<M>** (°C)
· Hladivo: **<N>**
· Nastavljanje varnostne naprave za tlak: **<P>** (bar)
· Tovarniška številka in leto proizvodnje: glejte napisno ploščico

20 · Maksimaalne lubatud surve (PS): **<K>** (bar)
· Minimaalne/maksimaalne lubatud temperatuur (TS*):
* TSmin: Minimaalne temperatuur madalsurve küljel: **<L>** (°C)
* TSmax: Maksimaalsele lubatud survele (PS) vastav küllastunud temperatuur: **<M>** (°C)
· Jahutusaine: **<N>**
· Surve turvaseadme seadistus: **<P>** (bar)
· Tootmisnumber ja tootmisaasta: vaadake mudeli andmeplaati

21 · Максимално допустимо налягане (PS): **<K>** (bar)
· Минимално/максимално допустима температура (TS*):
* TSmin: Минимална температура от страната на ниското налягане: **<L>** (°C)
* TSmax: Температура на насищане, съответстваща на максимално допустимото налягане (PS): **<M>** (°C)
· Охладител: **<N>**
· Настройка на предпазното устройство за налягане: **<P>** (bar)
· Фабричен номер и година на производство: вижте табелката на модела

22 · Maksimalus leistinas slėgis (PS): **<K>** (bar)
· Minimalí/maksimalí leistina temperatūra (TS*):
* TSmin: Minimali temperatūra žemo slėgio pusėje: **<L>** (°C)
* TSmax: Prisotinta temperatūra, atitinkamti maksimalų leistiną slėgį (PS): **<M>** (°C)
· Šaldymo skystis: **<N>**
· Apsauginio slėgio prietaiso nustatymas: **<P>** (bar)
· Gaminio numeris ir pagaminimo metai: žiūrėkite modelio pavadinimo plokštelę

23 · Maksimālais pieļaujamais spiediens (PS): **<K>** (bar)
· Minimālā/maksimālā pieļaujamā temperatūra (TS*):
* TSmin: Minimālā temperatūra zemā spiediena pusē: **<L>** (°C)
* TSmax: Piesātinātā temperatūra saskaņā ar maksimālo pieļaujamo spiedienu (PS): **<M>** (°C)
· Dzesinātājs: **<N>**
· Spiediena drošības ierīces iestatīšana: **<P>** (bar)
· Izgatavošanas numurs un izgatavošanas gads: skat. modeļa izgatavotājuzņēmuma pláksnītie

24 · Maximálny povolený tlak (PS): **<K>** (bar)
· Minimálna/maximálna povolená teplota (TS*):
* TSmin: Minimálna teplota na nízkotlakovej strane: **<L>** (°C)
* TSmax: Nasýtená teplota korešpondujúca s maximálnym povoleným tlakom (PS): **<M>** (°C)
· Chladivo: **<N>**
· Nastavenie tlakového poistného zariadenia: **<P>** (bar)
· Výrobné číslo a rok výroby: nájdete na výrobnom štítku modelu

25 · İzin verilen maksimum basınç (PS): **<K>** (bar)
· İzin verilen minimum/maksimum sıcaklık (TS*):
* TSmin: Düşük basınç tarafındaki minimum sıcaklık: **<L>** (°C)
* TSmax: İzin verilen maksimum basınca (PS) karşı gelen doyma sıcaklığı: **<M>** (°C)
· Soğutucu: **<N>**
· Basınç emniyet düzeninin ayarı: **<P>** (bar)
· İmalat numarası ve imalat yılı: modelin ünite plakasına bakın

<K>	PS	**41.7 bar**
<L>	TSmin	**–35 °C**
<M>	TSmax	**63.8 °C**
<N>		**R32**
<P>		**41.7 bar**

01 Name and address of the Notified body that judged positively on compliance with the Pressure Equipment Directive: **<Q>**
02 Name und Adresse der benannten Stelle, die positiv unter Einhaltung der Druckanlagen-Richtlinie urteilte: **<Q>**
03 Nom et adresse de l'organisme notifié qui a évalué positivement la conformité à la directive sur l'équipement de pression: **<Q>**
04 Naam en adres van de aangemelde instantie die positief geoordeeld heeft over de conformiteit met de Richtlijn Drukapparatuur: **<Q>**
05 Nombre y dirección del Organismo Notificado que juzgó positivamente el cumplimiento con la Directiva en materia de Equipos de Presión: **<Q>**
06 Nome e indirizzo dell'Ente riconosciuto che ha riscontrato la conformità alla Direttiva sulle apparecchiature a pressione: **<Q>**
07 Όνομα και διεύθυνση του Κοινοποιημένου οργανισμού που απεφάνθη θετικά για τη συμμόρφωση προς την Οδηγία Εξοπλισμών υπό Πίεση: **<Q>**
08 Nome e morada do organismo notificado, que avaliou favoravelmente a conformidade com a directiva sobre equipamentos pressurizados: **<Q>**
09 Название и адрес органа технической экспертизы, принявшего положительное решение о соответствии Директиве об оборудовании под давлением: **<Q>**
10 Navn og adresse på bemyndiget organ, der har foretaget en positiv bedømmelse af, at udstyret lever op til kravene i PED (Direktiv for Trykbærende Udstyr): **<Q>**
11 Namn och adress för det anmälda organ som godkänt uppfyllandet av tryckutrustningsdirektivet: **<Q>**
12 Navn på og adresse til det autoriserte organet som positivt bedømte samsvar med direktivet for trykkutstyr (Pressure Equipment Directive): **<Q>**
13 Sen ilmoitetun elimen nimi ja osoite, joka teki myönteisen päätöksen painelaitedirektiivin noudattamisesta: **<Q>**
14 Název a adresa informovaného orgánu, který vydal pozitivní posouzení shody se směrnicí o tlakových zařízeních: **<Q>**
15 Naziv i adresa prijavljenog tijela koje je donijelo pozitivnu prosudbu o usklađenosti sa Smjernicom za tlačnu opremu: **<Q>**
16 A nyomástartó berendezésekre vonatkozó irányelvnek való megfelelőséget igazoló bejelentett szervezet neve és címe: **<Q>**
17 Nazwa i adres Jednostki notyfikowanej, która wydała pozytywną opinię dotyczącą spełnienia wymogów Dyrektywy dot. Urządzeń Ciśnieniowych: **<Q>**
18 Denumirea și adresa organismului notificat care a apreciat pozitiv conformarea cu Directiva privind echipamentele sub presiune: **<Q>**
19 Ime in naslov organa za ugotavljanje skladnosti, ki je pozitivno ocenil združljivost z Direktivo o tlačni opremi: **<Q>**
20 Teavitatud organi, mis hindas Surveseadmete Direktiiviga ühilduvust positiivselt, nimi ja aadress: **<Q>**
21 Наименование и адрес на упълномощения орган, който се е произнесъл положително относно съвместимостта с Директивата за оборудване под налягане: **<Q>**
22 Atsakingos institucijos, kuri davė teigiamą sprendimą pagal slėginės įrangos direktyvą pavadinimas ir adresas: **<Q>**
23 Sertifikācijas institūcijas, kura ir devusi pozitīvu slēdzienu par atbilstību Spiediena lekārtu Direktīvai, nosaukums un adrese: **<Q>**
24 Názov a adresa certifikačného úradu, ktorý kladne posúdil zhodu so smernicou pre tlakové zariadenia: **<Q>**
25 Basınçlı Teçhizat Direktifine uygunluk hususunda olumlu olarak değerlendiren Onaylanmış kuruluşun adı ve adresi: **<Q>**

<Q> VINÇOTTE nv
Jan Olieslagerslaan 35
1800 Vilvoorde, Belgium

DAIKIN

Yasuto Hiraoka
Managing Director
Pilsen, 1st of November 2022

DAIKIN INDUSTRIES CZECH REPUBLIC s.r.o.
U Nové Hospody 1155/1, 301 00 Plzeň Skvrňany, Czech Republic

4P710996-1

EU – Safety declaration of conformity
EU – Sicherheits-Konformitätserklärung
UE – Déclaration de conformité de sécurité
EU – Conformiteitsverklaring veiligheid
UE – Declaración de conformidad sobre seguridad
UE – Dichiarazione di conformità in materia di sicurezza
EE – Δήλωση συμμόρφωσης για την ασφάλεια
UE – Declaração de conformidade relativa à segurança
EC – Заявление о соответствии требованиям по безопасности
EU – Sikkerheds-overensstemmelseserklæring
EU – Konformitetsdeklaration för säkerhet
EU – Samsvarserklæring for sikkerhet
EU – Turvallisuuden vaatimustenmukaisuusvakuutus
EU – Bezpečnostní prohlášení o shodě
EU – Izjava o sukladnosti za sigurnost
EU – Biztonsági megfelelőségi nyilatkozat
UE – Deklaracja zgodności z wymogami bezpieczeństwa
UE – Declarație de conformitate de siguranță
EU – Varnostna izjava o skladnosti
EÜ – Ohutuse vastavusdeklaratsioon
EC – Декларация за съответствие за безопасност
ES – Drošības atbilstības deklarācija
EÚ – Vyhlásenie o zhode Bezpečnosť
AB – Güvenlik uygunluk beyanı

Daikon Industries Czech Republic s.r.o.

01 (GB) declares under its sole responsibility that the products to which this declaration relates:
02 (D) erklärt in alleinige Verantwortung, dass die Produkte, auf die sich diese Erklärung bezieht:
03 (F) déclare sous sa seule responsabilité que les produits visés par la présente déclaration:
04 (NL) verklaart hierbij op eigen verantwoordelijkheid dat de producten waarop deze verklaring betrekking heeft:
05 (E) declara bajo su única responsabilidad que los productos a los que hace referencia esta declaración:
06 (I) dichiara sotto la propria responsabilità che i prodotti a cui è riferita questa dichiarazione:
07 (GR) δηλώνει βάσει της αποκλειστικής της ευθύνης ότι τα προϊόντα στα οποία αναφέρεται η παρούσα δήλωση:
08 (P) declara sob sua exclusiva responsabilidade que os produtos a que esta declaração se refere:
09 (RUS) заявляет, исключительно под свою ответственность, что продукция, к которой относится настоящее заявление:
10 (DK) erklærer som eneansvarlig, at produkterne, som er omfattet af denne erklæring:
11 (S) deklarerar i egenskap av huvudansvarig, att produkterna som berörs av denna deklaration innebär att:
12 (N) erklærer et fullstendig ansvar for at produktene som er underlagt denne erklæringen:
13 (FIN) ilmoittaa yksinomaan omalla vastuullaan, että tämän ilmoituksen tarkoittamat tuotteet:
14 (CZ) prohlašuje na svou plnou odpovědnost, že výrobky, ke kterým se toto prohlášení vztahuje:
15 (HR) izjavljuje pod isključivo vlastitom odgovornošću da su proizvodi na koje se ova izjava odnosi:
16 (H) teljes felelősségre tudatában kijelenti, hogy a termékek, melyekre e nyilatkozat vonatkozik:
17 (PL) deklaruje na własną wyłączną odpowiedzialność, że produkty, których ta deklaracja dotyczy:
18 (RO) declară pe proprie răspundere că produsele la care se referă această declarație:
19 (SLO) z vso odgovornostjo izjavlja, da so izdelki, na katere se izjava nanaša:
20 (EST) kinnitab oma vastutusel, et tooted, mille kohta käesolev deklaratsioon kehtib:
21 (BG) декларира на своя отговорност, че продуктите, за които се отнася тази декларация:
22 (LT) savo išskirtine atsakomybe pareiškia, kad gaminiai, kuriems ši deklaracija taikoma:
23 (LV) ar pilnu atbildību apliecina, ka izstrādājumi, uz kuru attiecas šī deklarācija:
24 (SK) vyhlasuje na vlastnú zodpovednosť, že výrobky, na ktoré sa vzťahuje toto vyhlásenie:
25 (TR) tek sorumluluğu kendisine ait olmak üzere, bu beyanın ilgili olduğu ürünlerin:

2MXM68A2V1B9, 3MXM52A2V1B9, 3MXM68A2V1B9, 4MXM68A2V1B9, 4MXM80A2V1B9, 5MXM90A2V1B9, 4MWXM52A2V1B9,

01 are in conformity with the following directive(s) or regulation(s), provided that the products are used in accordance with our instructions:
02 folgender/n Richtlinie/n oder Vorschrift/en entsprechen, vorausgesetzt, dass diese gemäß unseren Instruktionen verwendet werden:
03 sont conformes à la/aux directive(s) ou règlement(s) suivant(s), à condition que les produits soient utilisés conformément à nos instructions:
04 in overeenstemming zijn met de volgende richtlijn(en) of verordening(en), op voorwaarde dat de producten worden gebruikt overeenkomstig onze instructies:
05 están en conformidad con la(s) siguiente(s) directiva(s) o reglamento(s), siempre que se utilicen de acuerdo con nuestras instrucciones:
06 sono conformi alle direttive o ai regolamenti seguenti, a patto che i prodotti vengano usati in conformità alle nostre istruzioni:
07 συμμορφώνονται με την(ις) ακόλουθη(ες) οδηγία(ες) ή κανονισμό(ούς), υπό την προϋπόθεση ότι τα προϊόντα χρησιμοποιούνται σύμφωνα με τις οδηγίες μας:
08 estão em conformidade com a(s) seguinte(s) diretiva(s) ou regulamento(s), desde que os produtos sejam utilizados de acordo com as nossas instruções:
09 отвечает требованиям упомянутых ниже директив или нормативных документов при условии эксплуатации данной продукции в соответствии с нашими инструкциями:
10 overholder bestemmelserne i følgende direktiv(er) eller bestemmelse(r), forudsat at produkterne anvendes i overensstemmelse med vores instruktioner:
11 uppfyller följande direktiv eller föreskrift(er), under förutsättning att produkterna används i enlighet med våra instruktioner:
12 er i overensstemmelse med følgende direktiv(er) eller forskrift(er), forutsatt at produktene brukes i henhold til våre instruksjoner:
13 ovat seuraavien direktiivien tai asetusten mukaisia, edellyttäen että tuotteita käytetään ohjeidemme mukaisesti:
14 jsou ve shodě s následujícími směrnicemi nebo předpisy za předpokladu, že tyto výrobky jsou používány v souladu s našimi pokyny:
15 u skladu sa sljedećom direktivom(ma) ili odredbom(a), uz uvjet da se proizvodi koriste sukladno našim uputama:
16 megfelelnek az alábbi irányelv(ek)nek vagy egyéb szabályozás(ok)nak, ha a termékeket előírás szerint használják:
17 spełniają wymogi następujących dyrektyw lub rozporządzeń, pod warunkiem że produkty używane są zgodnie z naszymi instrukcjami:
18 sunt în conformitate cu următoarele directive sau regulamente, cu condiția ca produsele să fie utilizate în conformitate cu instrucțiunile noastre:
19 v skladu z naslednjo direktivo(-ami) ali predpisom(-i) pod pogojem, da se izdelki uporabljajo v skladu z našimi navodili:
20 vastavad järgmise (järgmiste) direktiivi(de) ja määruse (määruste) nõuetele, tingimusel, et neid kasutatakse vastavuses meie juhistele:
21 са в съответствие със следната директива(и) или регламент(и), при условие че продуктите се използват в съответствие с нашите инструкции:
22 atitinka toliau nurodytas direktyvas arba reglamentus, su sąlyga, kad gaminiai bus eksploatuojami laikantis mūsų instrukcijų:
23 atbilst šādām direktīvām vai regulām, ja vien šie izstrādājumi tiek lietoti saskaņā ar mūsu instrukcijām:
24 sú v zhode s nasledujúcou(imi) smernicou(ami) alebo predpisom(mi) za predpokladu, že sa výrobky používajú v zhode s našimi pokynmi:
25 talimatlarımız doğrultusunda kullanılması koşuluyla aşağıdaki direktife/direktifiere veya yönetmeliğe/yönetmeliklere uygun olduğunu beyan eder:

Pressure Equipment 2014/68/EU**
Machinery 2006/42/EC***
Low Voltage 2014/35/EU
Electromagnetic Compatibility 2014/30/EU*

01 as amended,
02 in der jeweils gültigen Fassung,
03 telles que modifiées,
04 zoals gewijzigd,
05 en su forma enmendada,
06 e successive modifiche,
07 όπως έχουν τροποποιηθεί,
08 conforme emendado,
09 в действующей редакции,
10 som tilføjet,
11 med tillägg,
12 med foretatte endringer,
13 sellaisina kuin ne ovat muutettuina,
14 v platném znění,
15 kako je izmijenjeno amandmanima,
16 és módosításaik rendelkezéseit,
17 z późniejszymi zmianami,
18 cu amendamentele respective,
19 kakor je bilo spremenjeno,
20 koos muudatustega,
21 с техните изменения,
22 ir jos tolesnes redakcijas,
23 ar grozījumiem,
24 v poslednom platnom vydaní,
25 değiştirildiği şekliyle,

01 following the provisions of:
02 gemäß den Bestimmungen in:
03 conformément aux dispositions de:
04 volgens de bepalingen van:
05 siguiendo las disposiciones de:
06 secondo le disposizioni di:
07 σύμφωνα με τις προβλέψεις των:
08 seguindo as disposições de:
09 в соответствии с положениями:
10 under iagttagelse af:
11 enligt bestämmelserna för:
12 i henhold til bestemmelsene i:
13 noudattaen säännöksiä:
14 za dodržení ustanovení:
15 prema odredbama:
16 követi a(z):
17 zgodnie z postanowieniami:
18 urmând prevederile:
19 v skladu z določbami:
20 vastavalt nõuetele:
21 следвайки клаузите на:
22 vadovaujantis šio dokumento nuostatomis:
23 atbilstoši šādu standartu prasībām:
24 nasledovnými ustanoveniami:
25 şu standartların hükümlerine:

EN 60335-2-40,

01 * as set out in <A> and judged positively by <B> according to the **Certificate** <C>.
** as set out in the Technical Construction File <D> and judged positively by <E> (Applied module <F>). <G>. Risk category <H>. Also refer to next page.
02 * wie in <A> aufgeführt und von <B> positiv beurteilt gemäß **Zertifikat** <C>.
** wie in der Technischen Konstruktionsakte <D> aufgeführt und von <E> (Angewandtes Modul <F>) positiv ausgezeichnet. <G>. Risikoart <H>. Siehe auch nächste Seite.
03 * tel que défini dans <A> et évalué positivement par <B> conformément au **Certificat** <C>.
** tel que stipulé dans le Fichier de Construction Technique <D> et jugé positivement par <E> (Module appliqué <F>). <G>. Catégorie de risque <H>. Se reporter également à la page suivante.
04 * zoals vermeld in <A> en positief beoordeeld door <B> overeenkomstig **Certificaat** <C>.
** zoals vermeld in het Technisch Constructiedossier <D> en in orde bevonden door <E> (Toegepaste module <F>). <G>. Risicocategorie <H>. Zie ook de volgende pagina.
05 * como se establece en <A> y es valorado positivamente por <B> de acuerdo con el **Certificado** <C>.
** tal como se expone en el Archivo de Construcción Técnica <D> y juzgado positivamente por <E> (Modulo aplicado <F>). <G>. Categoría de riesgo <H>. Consulte también la siguiente página.
06 * delineato nel <A> e giudicato positivamente da <B> secondo il **Certificato** <C>.
** delineato nel File Tecnico di Costruzione <D> e giudicato positivamente da <E> (Modulo <F> applicato). <G>. Categoria di rischio <H>. Fare riferimento anche alla pagina successiva.
07 * όπως καθορίζεται στο <A> και κρίνεται θετικά από το <B> σύμφωνα με το **Πιστοποιητικό** <C>.
** όπως προσδιορίζεται στο Αρχείο Τεχνικής Κατασκευής <D> και κρίνεται θετικά από το <E> (Χρησιμοποιούμενη υπομονάδα <F>). <G>. Κατηγορία επικινδυνότητας <H>. Ανατρέξτε επίσης στην επόμενη σελίδα.
08 * tal como estabelecido em <A> e com o parecer positivo de <B> de acordo com o **Certificado** <C>.
** tal como estabelecido no Ficheiro Técnico de Construção <D> e com o parecer positivo de <E> (Módulo aplicado <F>). <G>. Categoria de risco <H>. Consultar também a página seguinte.
09 * как указано в <A> и в соответствии с положительным решением <B> согласно **Свидетельству** <C>.
** как указано в Досье технического топкования <D> и в соответствии с положительным решением <E> (Прикладной модуль <F>). <G>. Категория риска <H>. Также смотрите следующую страницу.
10 * som anført i <A> og positivt vurderet af <B> i henhold til **Certifikat** <C>.
** som anført i den Tekniske Konstruktionsfil <D> og positivt vurderet af <E> (Anvendt modul <F>). <G>. Risikoklasse <H>. Se også næste side.
11 * enligt <A> och godkänts av <B> enligt **Certifikatet** <C>.
** i enlighet med den Tekniska Konstruktionsfilen <D> som positivt intygats av <E> (Fastsatt modul <F>). <G>. Riskkategori <H>. Se även nästa sida.
12 * som det fremkommer i <A> og gjennom positiv bedømmelse av <B> ifølge **Sertifikat** <C>.
** som det fremkommer i den Tekniske Konstruksjonsfilen <D> og gjennom positiv bedømmelse av <E> (Anvendt modul <F>). <G>. Risikokategori <H>. Se også neste side.
13 * jotka on esitetty asiakirjassa <A> ja jotka <B> on hyväksynyt **Sertifikaatin** <C> mukaisesti.
** jotka on esitetty Teknisessä Asiakirjassa <D> ja jotka <E> on hyväksynyt (Sovellettu moduli <F>). <G>. Vaaraluokka <H>. Katso myös seuraava sivu.
14 * jak bylo uvedeno v <A> a pozitivně zjištěno <B> v souladu s **osvědčením** <C>.
** jak bylo uvedeno v souboru technické konstrukce <D> a pozitivně zjištěno <E> (použitý modul <F>). <G>. Kategorie rizik <H>. Viz také následující strana.
15 * kako je izloženo u <A> i pozitivno ocijenjeno od strane <B> prema **Certifikatu** <C>.
** kako je izloženo u Datoteci o tehničkoj konstrukciji <D> i pozitivno ocijenjeno od strane <E> (Primijenjen modul <F>). <G>. Kategorija opasnosti <H>. Također pogledajte na slijedećoj stranici.
16 * a(z) <A> alapján, a(z) <B> igazolta a megfelelést, a(z) <C> **tanúsítvány** szerint.
** a(z) <D> műszaki konstrukciós dokumentáció alapján, a(z) <E> igazolta a megfelelést (alkalmazott modul: <F>). <G>. Veszélyességi kategória <H>. Lásd még a következő oldalon.
17 * zgodnie z dokumentacją <A>, pozytywną opinią <B> i **Świadectwem** <C>.
** zgodnie z archiwalną dokumentacją konstrukcyjną <D> i pozytywną opinią <E> (Zastosowany moduł <F>). <G>. Kategoria zagrożenia <H>. Patrz także następna strona.
18 * așa cum este stabilit în <A> și apreciat pozitiv de <B> în conformitate cu **Certificatul** <C>.
** conform celor stabilite în Dosarul tehnic de construcție <D> și apreciate pozitiv de <E> (Modul aplicat <F>). <G>. Categorie de risc <H>. Consultați de asemenea pagina următoare.
19 * kot je določeno v <A> in odobreno s strani <B> v skladu s **certifikatom** <C>.
** kot je določeno v tehnični mapi <D> in odobreno s strani <E> (Uporabljen modul <F>). <G>. Kategorija tveganja <H>. Glejte tudi na naslednji strani.
20 * nagu on näidatud dokumendis <A> ja heaks kiidetud <B> järgi vastavalt **sertifikaadile** <C>.
** nagu on näidatud tehnilises dokumentatsioonis <D> ja heaks kiidetud <E> järgi (lisamoodul <F>). <G>. Riskikategooria <H>. Vaadake ka järgmist lehekülge.
21 * както е изложено в <A> и оценено положително от <B> съгласно **Сертификата** <C>.
** както е заложено в Акта за техническа конструкция <D> и оценено положително от <E> (Приложен модул <F>). <G>. Категория риск <H>. Вижте също на следващата страница.
22 * kaip nustatyta <A> ir kaip teigiamai nuspręsta <B> pagal **Sertifikatą** <C>.
** kaip nurodyta Techninėje konstrukcijos byloje <D> ir patvirtinta <E> (taikomas modulis <F>). <G>. Rizikos kategorija <H>. Taip pat žiūrėkite ir kitą puslapį.
23 * kā norādīts <A> un atbilstoši <B> pozitīvajam vērtējumam saskaņā ar **sertifikātu** <C>.
** kā noteikts tehniskajā dokumentācijā <D>, atbilstoši <E> pozitīvajam lēmumam (piekrītīgā sadaļa: <F>). <G>. Riska kategorija <H>. Skat. arī nākošo lappusi.
24 * ako bolo uvedené v <A> a pozitívne zistené <B> v súlade s **osvedčením** <C>.
** ako je to stanovené v Súbore technickej konštrukcie <D> a kladne posúdené <E> (Aplikovaný moduł <F>). <G>. Kategória nebezpečia <H>. Viď tiež nasledovnú stranu.
25 * <A>'da belirtildiği gibi ve <C> **Sertifikasına** göre <B> tarafından olumlu olarak değerlendirildiği gibi.
** <D> Teknik Yapı Dosyasında belirtildiği gibi ve <E> tarafından olumlu olarak (Uygulanan modül <F>) değerlendirilmiştir. <G>. Risk kategorisi <H>. Ayrıca bir sonraki sayfaya bakın.

<A>	DAIKIN.TCF.032E23/11-2022
<B>	DEKRA (NB0344)
<C>	2159619.0551-EMC
<D>	DAIKIN.TCF.PED.0146B
<E>	VINÇOTTE nv (NB0026)
<F>	D1
<G>	—
<H>	II

01*** DICz# is authorised to compile the Technical Construction File.
02*** DICz# hat die Berechtigung die Technische Konstruktionsakte zusammenzustellen.
03*** DICz# est autorisé à compiler le Dossier de Construction Technique.
04*** DICz# is bevoegd om het Technisch Constructiedossier samen te stellen.
05*** DICz# está autorizado a compilar el Archivo de Construcción Técnica.
06*** DICz# è autorizzata a redigere il File Tecnico di Costruzione.
07*** Η DICz# είναι εξουσιοδοτημένη να συντάξει τον Τεχνικό φάκελο κατασκευής.
08*** A DICz# está autorizada a compilar a documentação técnica de fabrico.
09*** Компания DICz# уполномочена составить Комплект технической документации.
10*** DICz# er autoriseret til at udarbejde de tekniske konstruktionsdata.
11*** DICz# är bemyndigade att sammanställa den tekniska konstruktionsfilen.
12*** DICz# har tillatelse til å kompilere den Tekniske konstruksjonsfilen.
13*** DICz# on valtuutettu laatimaan Teknisen asiakirjan.
14*** Společnost DICz# má oprávnění ke kompilaci souboru technické konstrukce.
15*** DICz# je ovlašten za izradu Datoteke o tehničkoj konstrukciji.
16*** A DICz# jogosult a műszaki konstrukciós dokumentáció összeállítására.
17*** DICz# ma upoważnienie do zbierania i opracowywania dokumentacji konstrukcyjnej.
18*** DICz# este autorizat să compileze Dosarul tehnic de construcție.
19*** DICz# je pooblaščen za sestavo datoteke s tehnično mapo.
20*** DICz# on volitatud koostama tehnilist dokumentatsiooni.
21*** DICz# е оторизирана да състави Акта за техническа конструкция.
22*** DICz# yra įgaliota sudaryti šį techninės konstrukcijos failą.
23*** DICz# ir autorizēts sastādīt tehnisko dokumentāciju.
24*** Spoločnosť DICz# je oprávnená vytvoriť súbor technickej konštrukcie.
25*** DICz# Teknik Yapı Dosyasını derlemeye yetkilidir.

4P710996-2

#DICz = Daikin Industries Czech Republic s.r.o.

EU – Safety declaration of conformity
EU – Sicherheits-Konformitätserklärung
UE – Déclaration de conformité de sécurité
EU – Conformiteitsverklaring veiligheid

UE – Declaración de conformidad sobre seguridad
UE – Dichiarazione di conformità in materia di sicurezza
EE – Δήλωση συμμόρφωσης για την ασφάλεια
UE – Declaração de conformidade relativa à segurança

EC – Заявление о соответствии требованиям по безопасности
EU – Sikkerheds-overensstemmelseserklæring
EU – Konformitetsdeklaration för säkerhet

EU – Samsvarserklæring for sikkerhet
EU – Turvallisuuden vaatimustenmukaisuusvakuutus
EU – Bezpečnostní prohlášení o shodě

EU – Izjava o sukladnosti za sigurnost
EU – Biztonsági megfelelőségi nyilatkozat
UE – Deklaracja zgodności z wymogami bezpieczeństwa
UE – Declarație de conformitate de siguranță

EU – Varnostna izjava o skladnosti
EÜ – Ohutuse vastavusdeklaratsioon
EC – Декларация за съответствие за безопасност

EC – Декларация за съответствие за безопасност
ES – Drošības atbilstības deklarācija
EÚ – Vyhlásenie o zhode Bezpečnosť
AB – Güvenlik uygunluk beyanı

01 (GB) continuation of previous page:
02 (D) Fortsetzung der vorherigen Seite:
03 (F) suite de la page précédente:
04 (NL) vervolg van vorige pagina:
05 (E) continuación de la página anterior:
06 (I) continua dalla pagina precedente:
07 (GR) συνέχεια από την προηγούμενη σελίδα:
08 (P) continuação da página anterior:
09 (RUS) продолжение предыдущей страницы:
10 (DK) fortsat fra forrige side:
11 (S) fortsättning från föregående sida:
12 (N) fortsettelse fra forrige side:
13 (FIN) jatkoa edellisellä sivulta:
14 (CZ) pokračování z předchozí strany:
15 (HR) nastavak s prethodne stranice:
16 (H) folytatás az előző oldalról:
17 (PL) ciąg dalszy z poprzedniej strony:
18 (RO) continuarea paginii anterioare:
19 (SLO) nadaljevanje s prejšnje strani:
20 (EST) eelmise leheküljе järg:
21 (BG) продължение от предходната страница:
22 (LT) ankstesnio puslapio tęsinys:
23 (LV) iepriekšējās lappuses turpinājums:
24 (SK) pokračovanie z predchádzajúcej strany:
25 (TR) önceki sayfadan devam:

01 **Design Specifications of the products to which this declaration relates:**
02 **Konstruktionsspezifikationen der Produkte, auf die sich diese Erklärung bezieht:**
03 **Spécifications de conception des produits auxquels se rapporte cette déclaration:**
04 **Ontwerpspecificaties van de producten waarop deze verklaring betrekking heeft:**
05 **Especificaciones de diseño de los productos a los cuales hace referencia esta declaración:**
06 **Specifiche di progetto dei prodotti cui fa riferimento la presente dichiarazione:**
07 **Προδιαγραφές σχεδιασμού των προϊόντων με τα οποία σχετίζεται η δήλωση:**
08 **As especificações de projeto dos produtos a que esta declaração se aplica:**
09 **Проектныехарактеристикипродукции, которойотносится настоящеезаявление:**
10 **Typespecifikationer for de produkter, som denne erklæring vedrører:**
11 **Designspecifikationer för de produkter som denna deklaration gäller:**
12 **Konstruksjonsspesifikasjoner for produktene som er underlagt denne erklæringen:**
13 **Tätä ilmoitusta koskevien tuotteiden rakennemäärittely:**
14 **Specifikace konstrukce výrobků, ke kterým se vztahuje toto prohlášení:**
15 **Specifikacije dizajna za proizvode na koje se ova izjava odnosi:**
16 **A jelen nyilatkozat tárgyát képező termékek tervezési jellemzői:**
17 **Specyfikacje konstrukcyjne produktów, których dotyczy deklaracja:**
18 **Specificațiile de proiectare ale produselor la care se referă această declarație:**
19 **Specifikacije tehničnega načrta za izdelke, na katere se nanaša ta deklaracija:**
20 **Tooted, mille kohta käesolev deklaratsioon kehtib:**
21 **Проектнаспецификациинапродуктите, закоитосеотнасядекларацията:**
22 **Toliau nurodytos gaminių dizaino specifikacijos, su kuriomis susieta ši deklaracija:**
23 **Šīs deklarācijas aptverto izstrādājumu specifikācijas:**
24 **Konštrukčné špecifikácie výrobkov, ktorých sa týka toto vyhlásenie:**
25 **Bu beyanın ilgili olduğu ürünlerin Tasarım Özellikleri:**

01 · Maximum allowable pressure (PS): **<K>** (bar)
· Minimum/maximum allowable temperature (TS*):
* TSmin: Minimum temperature at low pressure side: **<L>** (°C)
* TSmax: Saturated temperature corresponding with the maximum allowable pressure (PS): **<M>** (°C)
· Refrigerant: **<N>**
· Setting of pressure safety device: **<P>** (bar)
· Manufacturing number and manufacturing year: refer to model nameplate

02 · Maximal zulässiger Druck (PS): **<K>** (Bar)
· Minimal/maximal zulässige Temperatur (TS*):
* TSmin: Mindesttemperatur auf der Niederdruckseite: **<L>** (°C)
* TSmax: Sättigungstemperatur die dem maximal zulässigen Druck (PS) entspricht: **<M>** (°C)
· Kältemittel: **<N>**
· Einstellung der Druck-Schutzvorrichtung: **<P>** (Bar)
· Herstellungsnummer und Herstellungsjahr: siehe Typenschild des Modells

03 · Pression maximale admise (PS): **<K>** (bar)
· Température minimum/maximum admise (TS*):
* TSmin: température minimum côté basse pression: **<L>** (°C)
* TSmax: température saturée correspondant à la pression maximale admise (PS): **<M>** (°C)
· Réfrigérant: **<N>**
· Réglage du dispositif de sécurité de pression: **<P>** (bar)
· Numéro de fabrication et année de fabrication: se reporter à la plaquette signalétique du modèle

04 · Maximaal toelaatbare druk (PS): **<K>** (bar)
· Minimaal/maximaal toelaatbare temperatuur (TS*):
* TSmin: Minimumtemperatuur aan lagedrukzijde: **<L>** (°C)
* TSmax: Verzadigde temperatuur die overeenstemt met de maximaal toelaatbare druk (PS): **<M>** (°C)
· Koelmiddel: **<N>**
· Instelling van drukbeveiliging: **<P>** (bar)
· Fabricagenummer en fabricagejaar: zie naamplaat model

05 · Presión máxima admisible (PS): **<K>** (bar)
· Temperatura mínima/máxima admisible (TS*):
* TSmin: Temperatura mínima en el lado de baja presión: **<L>** (°C)
* TSmax: Temperatura saturada correspondiente a la presión máxima admisible (PS): **<M>** (°C)
· Refrigerante: **<N>**
· Ajuste del presostato de seguridad: **<P>** (bar)
· Número de fabricación y año de fabricación: consulte la placa de especificaciones técnicas del modelo

06 · Pressione massima consentita (PS): **<K>** (bar)
· Temperatura minima/massima consentita (TS*):
* TSmin: temperatura minima nel lato di bassa pressione: **<L>** (°C)
* TSmax: temperatura satura corrispondente alla pressione massima consentita (PS): **<M>** (°C)
· Refrigerante: **<N>**
· Impostazione del dispositivo di controllo della pressione: **<P>** (bar)
· Numero di serie e anno di produzione: fare riferimento alla targhetta del modello

07 · Μέγιστη επιτρεπόμενη πίεση (PS): **<K>** (bar)
· Ελάχιστη/μέγιστη επιτρεπόμενη θερμοκρασία (TS*):
* TSmin: Ελάχιστη θερμοκρασία για την πλευρά χαμηλής πίεσης: **<L>** (°C)
* TSmax: Κορεσμένη θερμοκρασία που αντιστοιχεί με τη μέγιστη επιτρεπόμενη πίεση (PS): **<M>** (°C)
· Ψυκτικό: **<N>**
· Ρύθμιση της διάταξης ασφάλειας πίεσης: **<P>** (bar)
· Αριθμός κατασκευής και έτος κατασκευής: ανατρέξτε στην πινακίδα αναγνώρισης του μοντέλου

08 · Pressão máxima permitida (PS): **<K>** (bar)
· Temperaturas mínima e máxima permitidas (TS*):
* TSmin: Temperatura mínima em baixa pressão: **<L>** (°C)
* TSmax: Temperatura de saturação correspondente à pressão máxima permitida (PS): **<M>** (°C)
· Refrigerante: **<N>**
· Regulação do dispositivo de segurança da pressão: **<P>** (bar)
· Número e ano de fabrico: consultar a placa de especificações da unidade

09 · Максимально допустимое давление (PS): **<K>** (бар)
· Минимально/Максимально допустимая температура (TS*):
* TSmin: Минимальная температура на стороне низкого давления: **<L>** (°C)
* TSmax: Температура кипения, соответствующая максимально допустимому давлению (PS): **<M>** (°C)
· Хладагент: **<N>**
· Настройка устройства защиты по давлению: **<P>** (бар)
· Заводской номер и год изготовления: смотрите паспортную табличку модели

10 · Maks. tilladt tryk (PS): **<K>** (bar)
· Min./maks. tilladte temperatur (TS*):
* TSmin: Min. temperatur på lavtrykssiden: **<L>** (°C)
* TSmax: Mættet temperatur svarende til maks. tilladte tryk (PS): **<M>** (°C)
· Kølemiddel: **<N>**
· Indstilling af tryksikringsudstyr: **<P>** (bar)
· Produktionsnummer og fremstillingsår: se modellens fabriksskilt

11 · Maximalt tillåtet tryck (PS): **<K>** (bar)
· Min/max tillåten temperatur (TS*):
* TSmin: Minimumtemperatur på lågtrycksidan: **<L>** (°C)
* TSmax: Mättnadstemperatur som motsvarar maximalt tillåtet tryck (PS): **<M>** (°C)
· Köldmedel: **<N>**
· Inställning för tryksäkerhetsenhet: **<P>** (bar)
· Tillverkningsnummer och tillverkningsår: se modellens namnplåt

12 · Maksimalt tillatt trykk (PS): **<K>** (bar)
· Minimalt/maksimalt tillatt temperatur (TS*):
* TSmin: Minimumstemperatur på lavtrykkssiden: **<L>** (°C)
* TSmax: Metningstemperatur i samsvar med maksimalt tillatt trykk (PS): **<M>** (°C)
· Kjølemedium: **<N>**
· Innstilling av sikkerhetsanordning for trykk: **<P>** (bar)
· Produksjonsnummer og produksjonsår: se modellens merkeplate

13 · Suurin sallittu paine (PS): **<K>** (bar)
· Pienin/suurin sallittu lämpötila (TS*):
* TSmin: Alhaisin matalapainepuolen lämpötila: **<L>** (°C)
* TSmax: Suurinta sallittua painetta (PS) vastaava kyllästyslämpötila: **<M>** (°C)
· Kylmäaine: **<N>**
· Varmuuspainelaitteen asetus: **<P>** (bar)
· Valmistusnumero ja valmistusvuosi: katso mallin nimikilpi

14 · Maximální přípustný tlak (PS): **<K>** (bar)
· Minimální/maximální přípustná teplota (TS*):
* TSmin: Minimální teplota na nízkotlaké straně: **<L>** (°C)
* TSmax: Saturovaná teplota odpovídající maximálnímu přípustnému tlaku (PS): **<M>** (°C)
· Chladivo: **<N>**
· Nastavení bezpečnostního tlakového zařízení: **<P>** (bar)
· Výrobní číslo a rok výroby: viz typový štítek modelu

15 · Najveći dopušten tlak (PS): **<K>** (bar)
· Najniža/najviša dopuštena temperatura (TS*):
* TSmin: Najniža temperatura u području niskog tlaka: **<L>** (°C)
* TSmax: Standardna temperatura koja odgovara najvećem dopuštenom tlaku (PS): **<M>** (°C)
· Rashladno sredstvo: **<N>**
· Postavke sigurnosne naprave za tlak: **<P>** (bar)
· Proizvodni broj i godina proizvodnje: pogledajte natpisnu pločicu modela

16 · Legnagyobb megengedhető nyomás (PS): **<K>** (bar)
· Legkisebb/legnagyobb megengedhető hőmérséklet (TS*):
* TSmin: Legkisebb megengedhető hőmérséklet a kis nyomású oldalon: **<L>** (°C)
* TSmax: A legnagyobb megengedhető nyomásnak (PS) megfelelő telítettségi hőmérséklet: **<M>** (°C)
· Hűtőközeg: **<N>**
· A túlnyomás-kapcsoló beállítása: **<P>** (bar)
· Gyártási szám és gyártási év: lásd a berendezés adattábláján

17 · Maksymalne dopuszczalne ciśnienie (PS): **<K>** (bar)
· Minimalna/maksymalna dopuszczalna temperatura (TS*):
* TSmin: Minimalna temperatura po stronie niskociśnieniowej: **<L>** (°C)
* TSmax: Temperatura nasycenia odpowiadająca maksymalnemu dopuszczalnemu ciśnieniu (PS): **<M>** (°C)
· Czynnik chłodniczy: **<N>**
· Nastawa ciśnieniowego urządzenia bezpieczeństwa: **<P>** (bar)
· Numer fabryczny oraz rok produkcji: patrz tabliczka znamionowa modelu

18 · Presiune maximă admisibilă (PS): **<K>** (bar)
· Temperatură minimă/maximă admisibilă (TS*):
* TSmin: Temperatură minimă pe partea de presiune joasă: **<L>** (°C)
* TSmax: Temperatură de saturație corespunzând presiunii maxime admisibile (PS): **<M>** (°C)
· Agent frigorific: **<N>**
· Reglarea dispozitivului de siguranță pentru presiune: **<P>** (bar)
· Numărul de fabricație și anul de fabricație: consultați placa de identificare a modelului

19 · Maksimalni dovoljeni tlak (PS): **<K>** (bar)
· Minimalna/maksimalna dovoljena temperatura (TS*):
* TSmin: Minimalna temperatura na nizkotlačni strani: **<L>** (°C)
* TSmax: Nasičena temperatura, ki ustreza maksimalnemu dovoljenemu tlaku (PS): **<M>** (°C)
· Hladivo: **<N>**
· Nastavljanje varnostne naprave za tlak: **<P>** (bar)
· Tovarniška številka in leto proizvodnje: glejte napisno ploščico

20 · Maksimaalne lubatud surve (PS): **<K>** (bar)
· Minimaalne/maksimaalne lubatud temperatuuur (TS*):
* TSmin: Minimaalne temperatuur madalsurve küljel: **<L>** (°C)
* TSmax: Maksimaalsele lubatud survele (PS) vastav küllastunud temperatuur: **<M>** (°C)
· Jahutusaine: **<N>**
· Surve turvaseadme seadistus: **<P>** (bar)
· Tootmisnumber ja tootmisaasta: vaadake mudeli andmeplaati

21 · Максимално допустимо налягане (PS): **<K>** (bar)
· Минимално/максимално допустима температура (TS*):
* TSmin: Минимална температура от страната на ниското налягане: **<L>** (°C)
* TSmax: Температура на насищане, съответстваща на максимално допустимото налягане (PS): **<M>** (°C)
· Охладител: **<N>**
· Настройка на предпазното устройство за налягане: **<P>** (bar)
· Фабричен номер и година на производство: вижте табелката на модела

22 · Maksimalus leistinas slėgis (PS): **<K>** (bar)
· Minimalí/maksimali leistina temperatūra (TS*):
* TSmin: Minimali temperatūra žemo slėgio pusėje: **<L>** (°C)
* TSmax: Prisotinta temperatūra, atitinkamti maksimalų leistiną slėgį (PS): **<M>** (°C)
· Šaldymo skystis: **<N>**
· Apsauginio slėgio prietaiso nustatymas: **<P>** (bar)
· Gaminio numeris ir pagaminimo metai: žiūrėkite modelio pavadinimo plokštelę

23 · Maksimālais pieļaujamais spiediens (PS): **<K>** (bar)
· Minimālā/maksimālā pieļaujamā temperatūra (TS*):
* TSmin: Minimālā temperatūra zemā spiediena pusē: **<L>** (°C)
* TSmax: Piesātinātā temperatūra saskaņā ar maksimālo pieļaujamo spiedienu (PS): **<M>** (°C)
· Dzesinātājs: **<N>**
· Spiediena drošības ierīces iestatīšana: **<P>** (bar)
· Izgatavošanas numurs un izgatavošanas gads: skat. modeļa izgatavotājuzņēmuma pláksnītie

24 · Maximálny povolený tlak (PS): **<K>** (bar)
· Minimálna/maximálna povolená teplota (TS*):
* TSmin: Minimálna teplota na nízkotlakovej strane: **<L>** (°C)
* TSmax: Nasýtená teplota korešpondujúca s maximálnym povoleným tlakom (PS): **<M>** (°C)
· Chladivo: **<N>**
· Nastavenie tlakového poistného zariadenia: **<P>** (bar)
· Výrobné číslo a rok výroby: nájdete na výrobnom štítku modelu

25 · İzin verilen maksimum basınç (PS): **<K>** (bar)
· İzin verilen minimum/maksimum sıcaklık (TS*):
* TSmin: Düşük basınç tarafındaki minimum sıcaklık: **<L>** (°C)
* TSmax: İzin verilen maksimum basınca (PS) karşı gelen doyma sıcaklığı: **<M>** (°C)
· Soğutucu: **<N>**
· Basınç emniyet düzeninin ayarı: **<P>** (bar)
· Imalat numarası ve imalat yılı: modelin ünite plakasına bakın

<K>	PS	**41.7 bar**
<L>	TSmin	**–35 °C**
<M>	TSmax	**63.8 °C**
<N>		**R32**
<P>		**41.7 bar**

01 Name and address of the Notified body that judged positively on compliance with the Pressure Equipment Directive: **<Q>**
02 Name und Adresse der benannten Stelle, die positiv unter Einhaltung der Druckanlagen-Richtlinie urteilte: **<Q>**
03 Nom et adresse de l'organisme notifié qui a évalué positivement la conformité à la directive sur l'équipement de pression: **<Q>**
04 Naam en adres van de aangemelde instantie die positief geoordeeld heeft over de conformiteit met de Richtlijn Drukapparatuur: **<Q>**
05 Nombre y dirección del Organismo Notificado que juzgó positivamente el cumplimiento con la Directiva en materia de Equipos de Presión: **<Q>**
06 Nome e indirizzo dell'Ente riconosciuto che ha riscontrato la conformità alla Direttiva sulle apparecchiature a pressione: **<Q>**
07 Όνομα και διεύθυνση του Κοινοποιημένου οργανισμού που απεφάνθη θετικά για τη συμμόρφωση προς την Οδηγία Εξοπλισμών υπό Πίεση: **<Q>**
08 Nome e morada do organismo notificado, que avaliou favoravelmente a conformidade com a directiva sobre equipamentos pressurizados: **<Q>**
09 Название и адрес органа технической экспертизы, принявшего положительное решение о соответствии Директиве об оборудовании под давлением: **<Q>**
10 Navn og adresse på bemyndiget organ, der har foretaget en positiv bedømmelse af, at udstyret lever op til kravene i PED (Direktiv for Trykbærende Udstyr): **<Q>**
11 Namn och adress för det anmälda organ som godkänt uppfyllandet av tryckutrustningsdirektivet: **<Q>**
12 Navn på og adresse til det autoriserte organet som positivt bedømte samsvar med direktivet for trykkutstyr (Pressure Equipment Directive): **<Q>**
13 Sen ilmoitetun elimen nimi ja osoite, joka teki myönteisen päätöksen painelaitedirektiivin noudattamisesta: **<Q>**
14 Název a adresa informovaného orgánu, který vydal pozitivní posouzení shody se směrnicí o tlakových zařízeních: **<Q>**
15 Naziv i adresa prijavljenog tijela koje je donijelo pozitivnu prosudbu o usklađenosti sa Smjernicom za tlačnu opremu: **<Q>**
16 A nyomástartó berendezésekre vonatkozó irányelvnek való megfelelőséget igazoló bejelentett szervezet neve és címe: **<Q>**
17 Nazwa i adres Jednostki notyfikowanej, która wydała pozytywną opinię dotyczącą spełnienia wymogów Dyrektywy dot. Urządzeń Ciśnieniowych: **<Q>**
18 Denumirea și adresa organismului notificat care a apreciat pozitiv conformarea cu Directiva privind echipamentele sub presiune: **<Q>**
19 Ime in naslov organa za ugotavljanje skladnosti, ki je pozitivno ocenil združljivost z Direktivo o tlačni opremi: **<Q>**
20 Teavitatud organi, mis hindas Surveseadmete Direktiiviga ühilduvust positiivselt, nimi ja aadress: **<Q>**
21 Наименование и адрес на упълномощения орган, който се е произнесъл положително относно съвместимостта с Директивата за оборудване под налягане: **<Q>**
22 Atsakingos institucijos, kuri davė teigiamą sprendimą pagal slėginės įrangos direktyvą pavadinimas ir adresas: **<Q>**
23 Sertifikācijas institūcijas, kura ir devusi pozitīvu slēdzienu par atbilstību Spiediena lekārtu Direktīvai, nosaukums un adrese: **<Q>**
24 Názov a adresa certifikačného úradu, ktorý kladne posúdil zhodu so smernicou pre tlakové zariadenia: **<Q>**
25 Basınçlı Teçhizat Direktifine uygunluk hususunda olumlu olarak değerlendiren Onaylanmış kuruluşun adı ve adresi: **<Q>**

<Q> VINÇOTTE nv
Jan Olieslagerslaan 35
1800 Vilvoorde, Belgium

DAIKIN

Yasuto Hiraoka
Managing Director
Pilsen, 1st of November 2022

DAIKIN INDUSTRIES CZECH REPUBLIC s.r.o.
U Nové Hospody 1155/1, 301 00 Plzeň Skvrňany, Czech Republic

4P710996-2

جدول المحتويات

١ نبذة عن الوثائق 6
١-١ نبذة عن هذه الوثيقة 6
٢ تعليمات السلامة المحددة للمثبّت 7
٣ نبذة عن الصندوق 8
١-٣ الوحدة الخارجية 8
١-١-٣ فك الملحقات من الوحدة الخارجية 8
٤ تركيب الوحدة 9
١-٤ إعداد موقع التثبيت 9
١-١-٤ متطلبات مكان التركيب للوحدة الخارجية 9
٢-١-٤ متطلبات مكان التركيب الإضافية للوحدة الخارجية في المناخات الباردة 9
٢-٤ تثبيت الوحدة الخارجية 9
١-٢-٤ توفير هيكل التركيب 9
٢-٢-٤ تركيب الوحدة الخارجية 10
٣-٢-٤ لإعداد الصرف 10
٥ تثبيت الأنابيب 10
١-٥ تجهيز أنابيب غاز التبريد 10
١-١-٥ متطلبات أنابيب غاز التبريد 10
٢-١-٥ عازل أنابيب غاز التبريد 11
٣-١-٥ الاختلاف بين ارتفاع مواسير الفريون وطولها 11
٢-٥ توصيل أنابيب غاز التبريد 11
١-٢-٥ الاتصال بين الوحدة الخارجية والوحدة الداخلية باستخدام مخفضات 11
٢-٢-٥ توصيل أنابيب غاز التبريد إلى الوحدة الخارجية 12
٣-٥ فحص أنابيب غاز التبريد 13
١-٣-٥ التحقق من عدم وجود تسرب 13
٢-٣-٥ إجراء التجفيف الفراغي 13
٦ شحن مائع التبريد 13
١-٦ نبذة عن المبرد 13
٢-٦ لتحديد كمية المبرد الإضافية 14
٣-٦ لتحديد كمية المبرد الإضافية 14
٤-٦ لشحن المُبرد الإضافي 14
٥-٦ تثبيت بطاقة الغازات المفلورة المسببة للاحتباس الحراري 14
٦-٦ لفحص مفاصل أنابيب غاز التبريد وتفقد وجود تسريبات بعد شحن غاز التبريد 14
٧ التركيب الكهربي 15
١-٧ مواصفات مكونات الأسلاك المعيارية 15
٢-٧ توصيل الأسلاك الكهربائية بالوحدة الخارجية 15
٨ إكمال عملية تثبيت الوحدة الخارجية 16
١-٨ إنهاء تركيب الوحدة الخارجية 16
٩ التهيئة 16
١-٩ حول وظيفة توفير الكهرباء الاحتياطية 16
١-١-٩ لتشغيل وظيفة توفير الكهرباء على وضع الاستعداد 16
٢-٩ حول وظيفة الغرفة الأولى 16
١-٢-٩ لإعداد وظيفة الغرفة الأولى 17
٣-٩ حول الوضع الليلي الهادئ 17
١-٣-٩ لتشغيل الوضع الليلي الهادئ 17
٤-٩ حول غلق وضع التدفئة 17
١-٤-٩ لتشغيل غلق وضع التدفئة 17
٥-٩ حول غلق وضع التبريد 17
١-٥-٩ لتشغيل غلق وضع التبريد 17
١٠ التجهيز 18
١-١٠ قائمة مرجعية قبل بدء التشغيل 18
٢-١٠ قائمة المراجعة أثناء تجهيز التشغيل 18
٣-١٠ التشغيل التجريبي والاختبار 18
١-٣-١٠ حول فحص أخطاء الأسلاك 18
٢-٣-١٠ لتشغيل الاختبار 19
٤-١٠ بدء تشغيل الوحدة الخارجية 19
١١ الصيانة والخدمة 19
١٢ الفك 20
١٣ البيانات الفنية 20
١-١٣ مخطط الأسلاك 20
١-١-١٣ دليل الرسم البياني للأسلاك الموحد 20
٢-١٣ مخطط المواسير: الوحدة الخارجية 21

١ نبذة عن الوثائق

١-١ نبذة عن هذه الوثيقة

إنذار

تأكد من موافقة التركيب والصيانة والإصلاح والمواد المستخدمة للإرشادات الواردة في Daikin (بما في ذلك كل الوثائق المدرجة في "مجموعة الوثائق") بالإضافة إلى الامتثال للتشريعات المعمول بها وتنفيذها من قبل أشخاص مؤهلين فقط. في أوروبا والمناطق التي تطبق فيها معايير IEC، تعتبر EN/IEC 60335-2-40 المعيار المطبق.

معلومات

احرص على أن يكون لدى المستخدم الوثيقة المطبوعة واطلب منه/ منها الاحتفاظ بها للرجوع إليها مستقبلًا.

الجمهور المستهدف

المثبتون المعتمدون

معلومات

روعي في تصميم هذا الجهاز أن يُستخدم من جانب الخبراء أو المستخدمين المدربين على استخدامه في المتاجر أو مناطق الصناعات الخفيفة أو المزارع أو لاستخدام الأشخاص العاديين له بشكل تجاري أو في المنازل.

معلومات

لا يتناول هذا المستند سوى شرح تعليمات التركيب الخاصة بالوحدة الخارجية. لتركيب الوحدة الداخلية (تثبيت الوحدة الداخلية، توصيل أنابيب غاز التبريد بالوحدة الداخلية، توصيل الأسلاك الكهربائية بالوحدة الداخلية...)، راجع دليل تركيب الوحدة الداخلية.

مجموعة الوثائق

هذا المستند جزء من مجموعة وثائق. وتتكون المجموعة الكاملة مما يلي:

- **احتياطات أمان عامة:**
  - إرشادات السلامة التي يجب عليك قراءتها قبل التركيب
  - الشكل: ورق (في صندوق الوحدة الخارجية)
- **دليل تثبيت الوحدة الخارجية:**
  - تعليمات التثبيت
  - الشكل: ورق (في صندوق الوحدة الخارجية)
- **دليل مرجعي للمثبت:**
  - إعداد التركيب، بيانات مرجعية، ...
  - الشكل: الملفات الرقمية على https://www.daikin.eu. استخدم وظيفة البحث لمعرفة الطراز الخاص بك.

تجد أحدث إصدارات الوثائق المرفقة منشورة على الموقع الإلكتروني الإقليمي لشركة Daikin، ومتوفرة لدى الموزع المحلي الخاص بك.

امسح رمز الاستجابة السريعة أدناه ضوئيًا للحصول على مجموعة الوثائق بالكامل ومزيدٍ من المعلومات عن منتجك على موقع Daikin الإلكتروني.

2MXM-A9 3MXM-A9

4MXM-A9 5MXM-A9

الوثائق الأصلية مكتوبة باللغة الإنجليزية. واللغات الأخرى عبارة عن ترجمات للتعليمات الأصلية.

البيانات الهندسية الفنية

- تتوفر **مجموعة فرعية** من أحدث البيانات الفنية على الموقع الإلكتروني الإقليمي Daikin (يمكن الوصول إليه بشكل عام).
- تتوفر **المجموعة الكاملة** لأحدث البيانات الفنية على Daikin Business Portal (تلزم المصادقة).

٢ تعليمات السلامة المحددة للمثبّت

احرص دائمًا على اتباع تعليمات ولوائح السلامة التالية.

تركيب الوحدة (انظر "٤ تركيب الوحدة" [9])

إنذار

يجب إجراء التركيب بواسطة مسؤول تركيب مرخص، ويجب أن يمتثل اختيار المواد والتركيب للتشريعات المعمول بها. في أوروبا، المعيار EN378 هو المعيار المعمول به.

مكان التركيب (انظر "٤-١ إعداد موقع التثبيت" [9])

تحذير

- تأكد مما إذا كان مكان التثبيت سيتحمل وزن الوحدة. التثبيت الضعيف إجراء ينطوي على مخاطر. يمكن أن يتسبب أيضًا في إحداث اهتزازات أو ضوضاء غير معتادة أثناء التشغيل.
- توفير مكان ملائم للخدمة.
- تجنب تثبيت الوحدة بحيث تكون متصلة بالسقف أو الحائط، لأن ذلك قد يتسبب في إحداث اهتزازات.

إنذار

ينبغي تخزين الجهاز بطريقة تمنع تعرضه لأضرار ميكانيكية وفي مكان جيد التهوية لا يحتوي على مصادر إشعال تعمل باستمرار (مثال: اللهب المكشوف، أو الأجهزة التي تعمل بالغاز أو السخّانات التي تعمل بالكهرباء). ينبغي أن تكون مساحة الغرفة مطابقة للمساحة المذكورة في احتياطات السلامة العامة.

تركيب الأنابيب (انظر "٥ تثبيت الأنابيب" [10])

تحذير

ينبغي أن تُصنع أنابيب ووصلات نظام الوحدتين من وصلات دائمة حينما تكون مساحة الجزء الداخلي مشغولة، ما عدا الوصلات التي تربط الأنابيب مباشرةً بالوحدات الداخلية.

تحذير

- لا يتوفر لحام بالنحاس أو لحام على موقع الوحدات مع شحن مائع التبريد R32 أثناء الشحن.
- أثناء تثبيت نظام التبريد، يجب ربط الأجزاء مع شحن جزء واحد على الأقل، مع مراعاة المتطلبات الآتية: غير مسموح بربط الوصلات غير الدائمة، مع مائع التبريد R32، داخل المساحات المشغولة باستثناء وصلات الموقع التي تربط الوحدة الداخلية مباشرة بالأنابيب. يجب أن تكون وصلات الموقع والتي تربط الوحدة الداخلية بالأنابيب مباشرةً من النوع غير الدائم.

تحذير

لا تقيم بتوصيل أنابيب التفريع المبطنة والوحدة الخارجية عند القيام بتركيب الأنابيب بدون توصيل الوحدة الداخلية من أجل إضافة وحدة داخلية أخرى.

إنذار

وصّل مواسير المُبرد بأمان قبل تشغيل الضاغط. في حالة عدم توصيل مواسير المبرد وفتح صمام منع التسرب عند تشغيل الضاغط، فإنه سيتم امتصاص الهواء. وسيتسبب ذلك في حدوث ضغط غير عادي في دورة الفريون، الأمر الذي قد ينتج عنه إلحاق بعض الأضرار بالجهاز أو تحطمه.

تحذير

- قد يتسبب التفليج غير الكامل في حدوث تسرب لغاز التبريد.
- لا تعد استخدام الوصلات المفلجة. استخدم وصلات مفلجة جديدة لمنع تسرب غاز التبريد.
- استخدم الصواميل المفلجة الملحقة بالوحدة. فقد يتسبب استخدام صواميل مفلجة مختلفة في حدوث تسرب لغاز التبريد.

تحذير

لا تفتح الصمامات قبل اكتمال عملية الربط. حيث إن هذا قد يتسبب في تسرب الغاز من المبرد.

خطر: خطر الانفجار

لا تفتح صمامات الإغلاق قبل إنتهاء التجفيف الهوائي.

شحن مائع التبريد (انظر "٦ شحن مائع التبريد" [13])

تحذير: مادة قابلة للاشتعال بشكل متوسط A2L

غاز التبريد الموجود بداخل هذه الوحدة قابل للاشتعال بدرجة طفيفة.

إنذار

- يعد غاز التبريد داخل الوحدة قابلًا للاشتعال بدرجة طفيفة، لكنه لا يتسرب في الوضع الطبيعي. في حالة تسرب الغاز في الغرفة وملامسته للنيران الخارجة من موقد أو سخان أو بوتاجاز، قد يتسبب هذا في اندلاع حريق أو تكوين غاز ضار.
- أوقف تشغيل أي أجهزة تدفئة قابلة للاحتراق، وقم بتهوية الغرفة، ثم اتصل بالوكيل المحلي الذي اشتريت منه الوحدة.
- تجنب استخدام الوحدة حتى يؤكد لك فني الصيانة إصلاح القطعة التي تسببت في تسرب الغاز من المبرد.

إنذار

- استخدم R32 فقط كمبرد. حيث إن المواد الأخرى قد تتسبب في حدوث انفجارات وحوادث.
- تحتوي R32 على الغازات المفلورة المسببة للاحتباس الحراري. وتبلغ قيمة احتمال الاحترار العالمي (GWP) الخاصة به 675. لذا تجنب تنفيس تلك الغازات في الهواء.
- عند شحن المُبرد، احرص دائمًا على استخدام القفازات الواقية ونظارات السلامة.

إنذار

تجنب اللمس المباشر لأي غاز تبريد متسرب بصورة عرضية. قد يسبب هذا جروحًا شديدة نتيجةً للسعة الصقيع.

التركيب الكهربائي (انظر "٧ التركيب الكهربي" [15])

إنذار

- يجب أن يوصل فني كهربائي مصرح له جميع الأسلاك ويجب عليه الالتزام بلوائح توصيل الأسلاك الوطنية.
- قم بتوصيل الوصلات الكهربائية بالوصلات السلكية الثابتة.
- يجب أن تكون جميع المكونات التي تم شراؤها من الموقع وجميع التركيبات الكهربائية متفقة مع القانون المعمول به.

إنذار

استخدم دائمًا كابل متعدد القلوب مع كابلات مصدر التيار الكهربائي.

إنذار

استخدم فاصل من نوع وصلة لكل الأقطاب بفاصل 3 مم على الأقل بين فجوات نقطة التوصيل التي توفر فاصل كامل أسفل فئة فرط الفولتية III.

إنذار

في حالة تلف سلك الإمداد، يجب استبداله من قبل المصنّع أو وكيل الخدمات التابع له أو الأشخاص المتساويين في الكفاءة لتجنب المخاطر.

إنذار

لا توصل وحدة إمداد الطاقة بالوحدة الداخلية. حيث قد يتسبب ذلك في حدوث صدمة كهربائية أو حريق.

إنذار

- لا تستخدم القطع الكهربائية التي تم شراؤها محليًا داخل المنتج.
- لا تجعل وحدة إمداد الطاقة لمضخة الصريف وغيرها موصلة من خلال الروزتة حيث قد يتسبب ذلك في حدوث صدمة كهربائية أو حريق.

إنذار

أبعد كابلات الكنترول عن المواسير النحاسية الغير معزولة لأنها ستكون ساخنة جدًا.

خطر: خطر الموت صعقًا بالكهرباء

يتم إمداد جميع الأجزاء الكهربائية (بما في ذلك الثرمستورات) بالطاقة بواسطة مصدر التيار الكهربائي. لذا تجنب لمسها بيدين عاريتين.

خطر: خطر الموت صعقًا بالكهرباء

افصل مصدر التيار الكهربائي لأكثر من 10 دقائق، وقم بقياس الجهد الكهربائي في أطراف مكثفات الدارة الرئيسية أو المكونات الكهربائية قبل الصيانة. يجب أن يكون الجهد الكهربائي أقل من 50 فولت من التيار المستمر قبل لمس المكونات الكهربائية. لمعرفة مكان الأطراف، انظر مخطط الأسلاك.

الانتهاء من تركيب الوحدة الخارجية (انظر "٨ إكمال عملية تثبيت الوحدة الخارجية" [16])

خطر: خطر الموت صعقًا بالكهرباء

- تأكد من أنه يتم تأريض الجهاز بشكل صحيح.
- أغلق وحدة إمداد الطاقة قبل الصيانة.
- ركّب غطاء صندوق المفاتيح قبل تشغيل مصدر إمداد الطاقة.

التجهيز (انظر "١٠ التجهيز" [18])

تحذير

لا تجري التشغيل التجريبي أثناء العمل على الوحدة (الوحدات) الداخلية.

عند إجراء التشغيل التجريبي، لن تعمل الوحدة الخارجية فقط، وإنما ستعمل الوحدة الداخلية المتصلة أيضًا. يعد العمل على أي وحدة داخلية أثناء إجراء التشغيل التجريبي أمرًا خطيرًا.

تحذير

لا تقم بإدخال أصابعك أو قضبان أو أشياء أخرى في مدخل أو مخرج الهواء. لا تقم بإزالة وقاء المروحة. قد ينجم عن دوران المروحة بسرعة عالية حدوث إصابة.

الصيانة والخدمة (انظر "١١ الصيانة والخدمة" [19])

خطر: خطر الموت صعقًا بالكهرباء

خطر: خطر الاحتراق/الحرق بالسوائل الساخنة

إنذار

- قبل القيام بأي نشاط صيانة أو إصلاح، عليك دائمًا إيقاف قاطع الدارة الكهربائية الموجود على لوحة توزيع الكهرباء، وإزالة الصمامات أو فتح أجهزة الحماية للوحدة.
- تجنب لمس الأجزاء المكهربة لمدة 10 دقائق بعد إيقاف تشغيل مصدر الطاقة بسبب مخاطر الجهد العالي.
- يرجى ملاحظة أن بعض أجزاء صندوق المكونات الكهربائية ساخنة.
- تأكد من عدم لمس الجزء الموصل.
- تجنب شطف الوحدة. قد يتسبب ذلك في إحداث صدمات كهربائية أو اندلاع حريق.

خطر: خطر الموت صعقًا بالكهرباء

- استخدم هذا الضاغط على نظام التأريض فقط.
- قم بإيقاف التشغيل قبل تقديم الخدمات الخاصة بالضاغط.
- أعد إرفاق غطاء صندوق المفاتيح وغطاء الخدمة بعد تقديم الخدمة.

تحذير

داوم على ارتداء نظارات السلامة والقفازات الواقية.

خطر: خطر الانفجار

- استخدم قاطع المواسير لنزع الضاغط.
- لا تستخدم اللحام بالنحاس.
- استخدم المبردات ومواد التشحيم المصدق عليها فقط.

خطر: خطر الاحتراق/الحرق بالسوائل الساخنة

لذا تجنب لمس الضاغط بيدين عاريتين.

٣ نبذة عن الصندوق

٣-١ الوحدة الخارجية

٣-١-١ فك الملحقات من الوحدة الخارجية

تأكد من تسلم كل الملحقات التالية مع الوحدة:

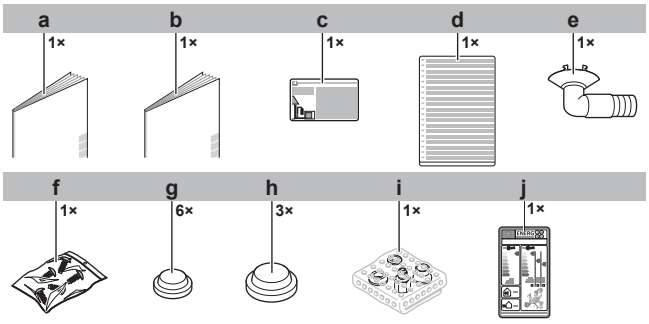

a دليل تركيب الوحدة الخارجية
b احتياطات السلامة العامة
c بطاقة الغازات المفلورة المسببة للاحتباس الحراري
d بطاقة الغازات المفلورة المسببة للاحتباس الحراري متعددة اللغات
e فتحة التصريف
f حقيبة المسامير. ستُستخدم المسامير لتثبيت أطواق تثبيت الأسلاك الكهربائية.
g غطاء التصريف (صغير)
h غطاء التصريف (كبير)
i مجموعة المخفض
j بطاقة الطاقة

٤ تركيب الوحدة

إنذار

يجب إجراء التركيب بواسطة مسؤول تركيب مرخص، ويجب أن يمتثل اختيار المواد والتركيب للتشريعات المعمول بها. في أوروبا، المعيار EN378 هو المعيار المعمول به.

٤-١ إعداد موقع التثبيت

إنذار

ينبغي تخزين الجهاز بطريقة تمنع تعرضه لأضرار ميكانيكية وفي مكان جيد التهوية لا يحتوي على مصادر إشعال تعمل باستمرار (مثال: اللهب المكشوف، أو الأجهزة التي تعمل بالغاز أو السخّانات التي تعمل بالكهرباء). ينبغي أن تكون مساحة الغرفة مطابقة للمساحة المذكورة في احتياطات السلامة العامة.

٤-١-١ متطلبات مكان التركيب للوحدة الخارجية

تذكر إرشادات التباعد التالية:

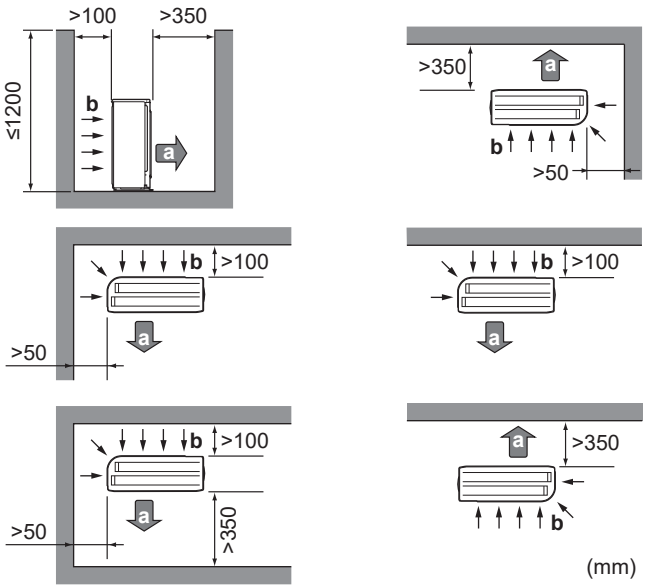

a مخرج الهواء
b مدخل الهواء

اترك مساحة عمل بطول 300 مم أسفل سطح السقف ومساحة بطول 250 مم من أجل تركيب الأنابيب والصيانة الكهربائية.

إشعار

يجب أن يكون ارتفاع الحائط على الجانب الخارجي للوحدة الخارجية ≥1200 مم.

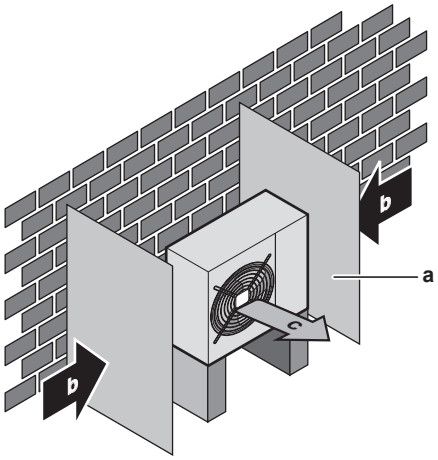

a عارضة إعاقة الهواء
b اتجاه الرياح السائدة
c مخرج الهواء

تجنب تثبيت الوحدة في المناطق الحسّاسة للأصوات (على سبيل المثال، بالقرب من غرفة النوم)، وبالتالي لن تتسبب الضوضاء الصادرة عن التشغيل في أي مشاكل.

ملاحظة: إذا تم قياس الصوت في ظروف التثبيت الفعلية، فإن القيمة المقاسة قد تكون أعلى من مستوى ضغط الصوت المذكور في "الطيف الصوتي" في كتاب البيانات وذلك نظرًا للضوضاء البيئية وانعكاسات الصوت.

معلومات

مستوى ضغط الصوت أقل من 70 ديسيبل صوتي.

الوحدة الخارجية مصممة للتثبيت الخارجي فقط، وتحمل درجات الحرارة المحيطة المحددة في النطاقات التالية (ما لم يُحدد غير ذلك في دليل تشغيل الوحدة الداخلية المتصلة):

وضع التبريد	وضع التدفئة
10–~46 درجة مئوية جافة	15–~24 درجة مئوية جافة

٤-١-٢ متطلبات مكان التركيب الإضافية للوحدة الخارجية في المناخات الباردة

قم بحماية الوحدة الخارجية تساقط الثلوج واحرص على أن لا تكون الوحدة الخارجية بها ثلوج.

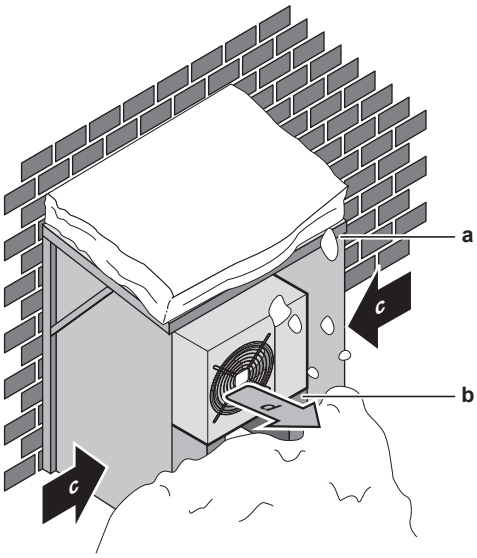

a غطاء أو سقف للحماية من تراكم الثلج
b قاعدة
c اتجاه الرياح السائدة
d مخرج الهواء

يوصى بتوفير مساحة خالية بمقدار 150مم على الأقل أسفل الوحدة (300مم في مناطق تساقط الثلوج بغزارة). وبالإضافة إلى ذلك، تأكد أن الوحدة متمركزة على مسافة 100مم على الأقل فوق أقصى مستوى متوقع من الثلوج. قم ببناء قاعدة إذا دعت الضرورة. انظر "٤-٢ تثبيت الوحدة الخارجية" [9] لمزيد من التفاصيل.

في المناطق التي تتساقط فيها الثلوج بغزارة، من المهم جدًا اختيار مكان التركيب حيث لا يؤثر فيه الثلج على الوحدة. إذا كان من المحتمل حدوث تساقط جانبي للثلوج، فتأكد من أن ملف المبادل الحراري لا يتأثر بالثلوج. إذا لزم الأمر، قم بتركيب غطاء أو ساتر ضد الثلج وقاعدة للوحدة.

٤-٢ تثبيت الوحدة الخارجية

٤-٢-١ توفير هيكل التركيب

استخدم مطاط مانع للاهتزاز (يتم توفيره في موقع التركيب) في حالات ما إذا انتقلت الاهتزازات إلى البناية.

يمكن تثبيت الوحدة مباشرةً في شرفة خرسانية أو سطح صلب آخر طالما أنه يوفر تصريف مناسب.

قم بإعداد أربع مجموعات من مسامير التثبيت مقاس M8 أو M10، وصواميل ومفكات (الإمدادات الميدانية).

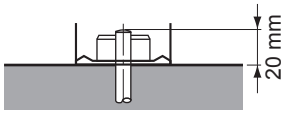

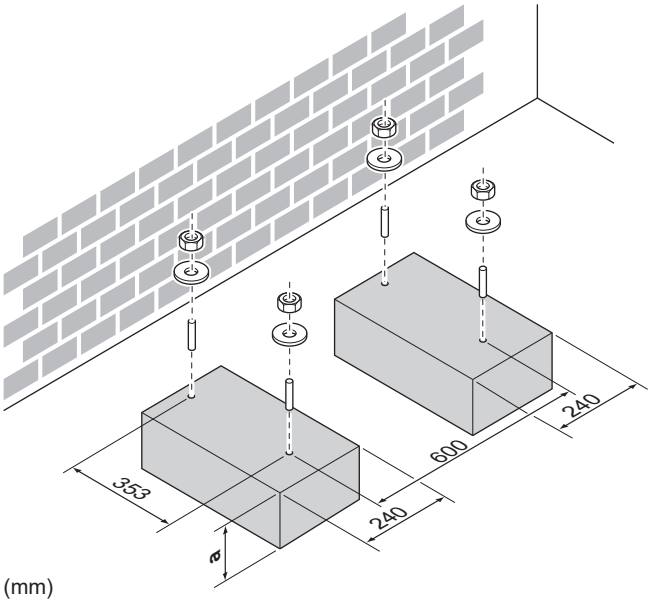

a 100 مم فوق أعلى مستوى متوقع من الثلوج

٤-٢-٢ تركيب الوحدة الخارجية

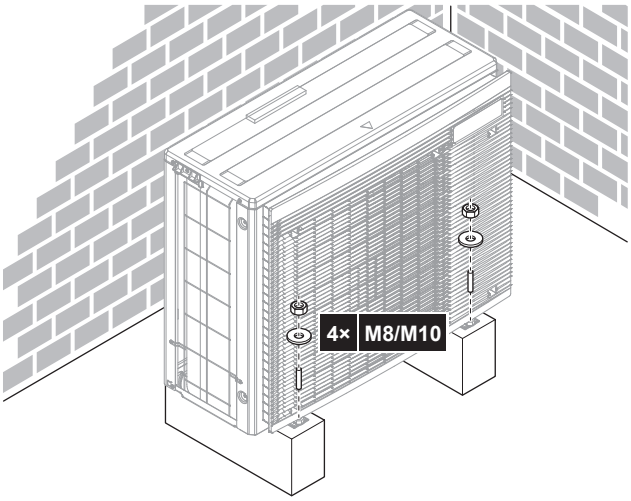

٤-٢-٣ لإعداد الصرف

إشعار

في المناطق الباردة، لا تستخدم مقبس التصريف والخرطوم والأغطية (المقاس الكبير والصغير) مع الوحدة الخارجية. اتخذ إجراءات كافية بحيث لا يتجمد التكثف الذي يتم إخلاؤه.

إشعار

إذا كانت فتحات التصريف الخاصة بالوحدة الخارجية مسدودة عن طريق قاعدة التركيب أو سطح الأرض، فضع قواعد إضافية خاصة بالإقدام ≤ 30مم تحت الجزء السفلي من الوحدة الخارجية.

- استخدم مقبس تصريف من أجل التصرف إذا لزم الأمر.

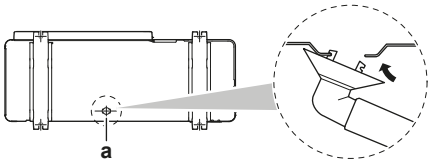

a فتحة الصرف

لغلق فتحات الصرف وتوصيل مأخذ الصرف

1 ركّب أغطية التصريف (الملحق g) و(الملحق h). تأكد أن حواف أغطية التصريف خارج الفتحات بالكامل.

2 قم بتركيب مأخذ التصريف.

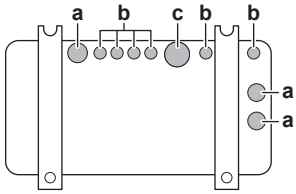

a فتحة التصريف. قم بتركيب غطاء التصريف (الكبير).
b فتحة التصريف. قم بتركيب غطاء تصريف (صغير).
c فتحة التصريف لمأخذ التصريف

٥ تثبيت الأنابيب

٥-١ تجهيز أنابيب غاز التبريد

٥-١-١ متطلبات أنابيب غاز التبريد

تحذير

ينبغي أن تُصنع أنابيب ووصلات نظام الوحدتين من وصلات دائمة حينما تكون مساحة الجزء الداخلي مشغولة، ما عدا الوصلات التي تربط الأنابيب مباشرةً بالوحدات الداخلية.

إشعار

قد تكون الأنابيب والأجزاء الحاوية للضغط مناسبة لغاز التبريد. استخدم النحاس السليم المزال منه أكسيد حمض الفسفوريك لأنابيب غاز التبريد.

- يجب أن تكون المواد الغريبة داخل الأنابيب (بما في ذلك الزيوت الخاصة بالتركيب) ≤30 ملجم/10 م.

قطر أنابيب غاز التبريد

2MXM68	
أنابيب السائل	2× Ø6.4 مم (1/4 بوصة)
أنابيب الغاز	1× Ø9.5 مم (3/8 بوصة) 1× Ø12.7 مم (1/2 بوصة)

3MXM40, 3MXM52, 3MXM68	
أنابيب السائل	3× Ø6.4 مم (1/4 بوصة)
أنابيب الغاز	1× Ø9.5 مم (3/8 بوصة) 2× Ø12.7 مم (1/2 بوصة)

4MXM68	
أنابيب السائل	4× Ø6.4 مم (1/4 بوصة)
أنابيب الغاز	2× Ø9.5 مم (3/8 بوصة) 2× Ø12.7 مم (1/2 بوصة)

4MXM80	
أنابيب السائل	4× Ø6.4 مم (1/4 بوصة)

4MXM80	
أنابيب الغاز	1× Ø9.5 مم (3/8 بوصة) 1× Ø12.7 مم (1/2 بوصة) 2× Ø15.9 مم (5/8 بوصة)

5MXM90	
أنابيب السائل	5× Ø6.4 مم (1/4 بوصة)
أنابيب الغاز	2× Ø9.5 مم (3/8 بوصة) 1× Ø12.7 مم (1/2 بوصة) 2× Ø15.9 مم (5/8 بوصة)

معلومات

من الممكن أن تكون هناك حاجة لاستخدام المخفضات ويعتمد الأمر على الوحدة الداخلية. انظر "٥-٢-١ الاتصال بين الوحدة الخارجية والوحدة الداخلية باستخدام مخفضات" [11] لمزيد من المعلومات.

مادة أنابيب غاز التبريد

مادة الأنابيب

استخدم فقط النحاس السليم المزال منه أكسيد حمض الفسفوريك

توصيلات الفلير

استخدم المواد اللدنة فقط.

درجة وسمك صلابة الأنابيب

القطر الخارجي (Ø)	درجة التلدين	الصلابة (t)[a]	
6.4 مم (1/4 بوصة) 9.5 مم (3/8 بوصة) 12.7 مم (1/2 بوصة) 15.9 مم (5/8 بوصة)	مُطَوَّع (O)	≥0.8 مم	
		≤1 مم	

[a] وفقًا للتشريعات المعمول بها والحد الأقصى لضغط العمل للوحدة (انظر "PS High" على لوحة اسم الوحدة)، قد تكون هناك حاجة إلى سُمك أكبر للأنابيب.

٥-١-٢ عازل أنابيب غاز التبريد

- استخدم رغوة البولي إيثيلين كمادة عازلة:
  - مع معدل انتقال حراري يتراوح بين 0.041 و0.052 واط لكل متر كلفن (0.035 و0.045 كيلو كالوري/متر.ساعة درجة مئوية)
  - مع مقاومة الحرارة التي تبلغ على الأقل 120 درجة مئوية
- سُمك العزل:

القطر الخارجي للأنبوب ($Ø_p$)	عزل القطر الداخلي (Øi)	سمك العزل (t)
6.4 مم (1/4 بوصة)	8~10 مم	≥10 مم
9.5 مم (3/8 بوصة)	10~14 مم	≥13 مم
12.7 مم (1/2 بوصة)	14~16 مم	≥13 مم
15.9 مم (5/8 بوصة)	16~20 م	≥13 مم

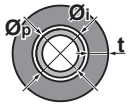

في حال كانت درجة الحرارة أعلى من 30 درجة مئوية والرطوبة أعلى من 80% رطوبة نسبية، فإن سمك مواد العزل يجب ألا يقل عن 20 مم لمنع حدوث التكثيف على سطح العازل.

استخدم أنابيب عزل حراري مستقلة لأنابيب مائع التبريد الغازي والسائل.

٥-١-٣ الاختلاف بين ارتفاع مواسير الفريون وطولها

معلومات

بالنسبة لتركيب النظام الهجين للأغراض المتعددة ومولد الماء الساخن للأغراض المتعددة، انظر دليل التركيب من أجل الحد الأقصى المسموح به من طول أنابيب التبريد وفرق الارتفاع.

كلما قصرت أنابيب التبريد تحسن أداء النظام.

يجب أن تتوافق الاختلافات في أطوال أنابيب غاز التبريد وارتفاعاتها مع المتطلبات التالية.

أقصر طول مسموح به للغرفة هو 3 م.

الوحدة الخارجية	طول أنابيب التبريد لكل وحدة داخلية	إجمالي طول أنابيب التبريد
2MXM68, 3MXM40, 3MXM52, 3MXM68	≥25 م	≥50 م
4MXM68		≥60 م
4MXM80		≥70 م
5MXM90		≥75 م

معلومات

في حالة دمج الوحدة الخارجية 3MXM40 أو 3MXM52 مع الوحدات الداخلية CVXM-A و/أو FVXM-A, يجب أن يكون طول أنابيب التبريد ≥30 م.

CVXM-A9, FVXM-A9 بدون هذه القيود.

	اختلاف ارتفاع الوحدة الخارجية والداخلية	اختلاف ارتفاع الوحدة الداخلية والخارجية
يتم تثبيت الوحدة الخارجية أعلى من الوحدة الداخلية	≥15 م	≥7.5 م
يتم تثبيت الوحدة الخارجية على مستوى أكثر انخفاضًا من وحدة داخلية واحدة على الأقل	≥7.5 م	≥15 م

٥-٢ توصيل أنابيب غاز التبريد

خطر: خطر الاحتراق/الحرق بالسوائل الساخنة

تحذير

- لا يتوفر لحام بالنحاس أو لحام على موقع الوحدات مع شحن مائع التبريد R32 أثناء الشحن.
- أثناء تثبيت نظام التبريد، يجب ربط الأجزاء مع شحن جزء واحد على الأقل، مع مراعاة المتطلبات الآتية: غير مسموح بربط الوصلات غير الدائمة، مع مائع التبريد R32، داخل المساحات المشغولة باستثناء وصلات الموقع التي تربط الوحدة الداخلية مباشرة بالأنابيب. يجب أن تكون وصلات الموقع والتي تربط الوحدة الداخلية بالأنابيب مباشرةً من النوع غير الدائم.

تحذير

لا تقيم بتوصيل أنابيب التفريغ المبطنة والوحدة الخارجية عند القيام بتركيب الأنابيب بدون توصيل الوحدة الداخلية من أجل إضافة وحدة داخلية أخرى.

٥-٢-١ الاتصال بين الوحدة الخارجية والوحدة الداخلية باستخدام مخفضات

معلومات

- بالنسبة لمولد الماء الساخن المنزلي DHW للأغراض المتعددة، استخدم نفس المخفض المستخدم للوحدة الداخلية الفئة 20.
- بالنسبة للنظام الهجين للأغراض المتعددة، انظر دليل تركيب الوحدة الداخلية من أجل فئة السعة والمخفض القابل للتركيب.

الفئة الإجمالية لسعة الوحدة الداخلية التي يمكن أن تتصل بهذه الوحدة الخارجية:

الوحدة الخارجية	إجمالي فئة سعة الوحدة الداخلية
2MXM68	≥10.2 كيلو وات
3MXM40	≥7.0 كيلو وات
3MXM52	≥9.0 كيلو وات
3MXM68, 4MXM68	≥11.0 كيلو وات
4MXM80	≥14.5 كيلو وات
5MXM90	≥15.6 كيلو وات

معلومات

لا يمكن توصيل وحدة داخلية واحدة فقط. قم بتوصيل وحدتين داخليتين على الأقل.

المنفذ	الفئة	المخفض
2MXM68		
A (Ø9.5 مم)	15، 20، 25، 35، (42)[a]	—
B (Ø12.7مم)	15، 20، 25، 35، (42)[a]	2+4
	42, 50, 60	—
3MXM40		
A (Ø9.5 مم)	15, 20, 25, 35	—
B + C (Ø12.7مم)	15, 20, 25, 35	2+4
3MXM52		
A (Ø9.5 مم)	15، 20، 25، 35، (42)[a]	—
B + C (Ø12.7مم)	15, 20, 25, 35	2+4
	42, 50	—
3MXM68		
A (Ø9.5 مم)	15، 20، 25، 35، (42)[a]	—
B + C (Ø12.7مم)	15, 20, 25, 35, 42	2+4
	50, 60	—
4MXM68		
A + B (Ø9.5 مم)	15، 20، 25، 35، (42)[a]	—
C + D (Ø12.7مم)	15، 20، 25، 35، (42)[a]	2+4
	42, 50, 60	—
4MXM80		
A (Ø9.5 مم)	15، 20، 25، 35، (42)[a]	—
B (Ø12.7مم)	15، 20، 25، 35، (42)[a]	2+4
	42, 50, 60	—
C + D (Ø15.9 مم)	15، 20، 25، 35، (42)[a]	5+6
	42, 50, 60	1+3
	71	—
5MXM90		
A + B (Ø9.5 مم)	15، 20، 25، 35، (42)[a]	—
C (Ø12.7مم)	15، 20، 25، 35، (42)[a]	2+4
	42, 50, 60	—
D + E (Ø15.9 مم)	15، 20، 25، 35، (42)[a]	5+6
	42, 50, 60	1+3
	71	—

[a] فقط في حالة التوصيل مع FTXM42R, FTXM42A, FTXA42C

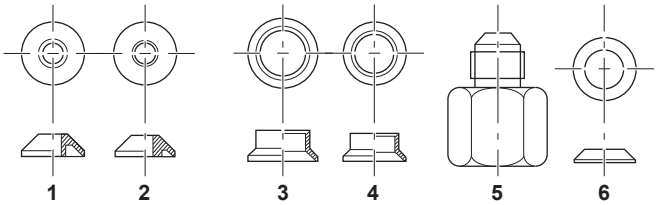

نوع المخفض	التوصيلات
1	Ø15.9 مم ← Ø12.7 مم
2	Ø12.7 مم ← Ø9.5 مم
3	Ø15.9 مم ← Ø12.7 مم
4	Ø12.7 مم ← Ø9.5 مم
5	Ø15.9 مم ← Ø9.5 مم
6	Ø15.9 مم ← Ø9.5 مم

أمثلة على التوصيل:

- توصيل أنبوب Ø12.7 مم بمنفذ وصلة أنبوب غاز Ø15.9 مم

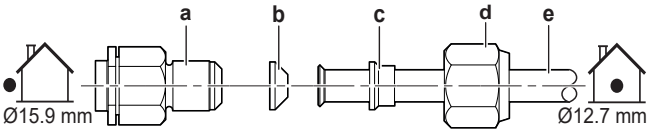

a منفذ توصيل الوحدة الخارجية
b المخفض رقم 1
c المخفض رقم 3
d صامولة مفلجة Ø15.9 مم
e الأنابيب الواصلة بين الوحدات

- توصيل أنبوب Ø9.5 مم بمنفذ وصلة أنبوب غاز Ø15.9 مم

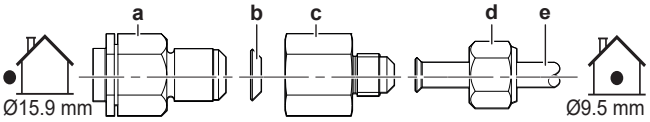

a منفذ توصيل الوحدة الخارجية
b المخفض رقم 6
c المخفض رقم 5
d صامولة مفلجة Ø9.5 مم
e الأنابيب الواصلة بين الوحدات

- توصيل أنبوب Ø9.5 مم بمنفذ وصلة أنبوب غاز Ø12.7 مم

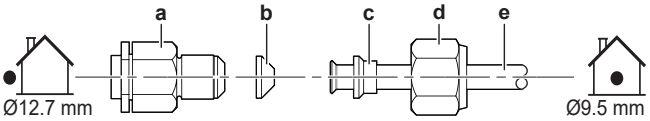

a منفذ توصيل الوحدة الخارجية
b المخفض رقم 2
c المخفض رقم 4
d صامولة مفلجة Ø12.7 مم
e الأنابيب الواصلة بين الوحدات

إشعار

لمنع تسرب الغاز، ضع زيت التبريد لـ(FW68DA) R32:

- Ø9.5 مم ← Ø15.9 مم، على كل من جانبي المخفض 6 (b) وعلى السطح الداخلي للمفلج.
- Ø12.7مم ← Ø15.9 مم أو Ø9.5 مم ← Ø12.7 مم، على كل من جانبي المخفض 1 أو 2 (b).

صامولة مفلجة (مم)	عزم الربط (نيوتن•متر)
Ø9.5	33~39
Ø12.7	50~60
Ø15.9	62~75

إشعار

استخدم مفتاح ملائم لتجنب إتلاف الوصلة الملولبة من خلال تشديد ربط الصامولة المفلجة. احذر من تشديد ربط الصامولة، وإلا ستتلف الأنبوبة الأصغر (نحو 2/3~1× من العزم الطبيعي).

٥-٢-٢ توصيل أنابيب غاز التبريد إلى الوحدة الخارجية

- **طول المواسير.** احرص على أن تكون مواسير الحقل قصيرة قدر الإمكان.
- **حماية المواسير.** يرجى حماية مواسير الحقل من الأضرار المادية.

إنذار

وصّل مواسير المُبرد بأمان قبل تشغيل الضاغط. في حالة عدم توصيل مواسير المبرد وفتح صمام منع التسرب عند تشغيل الضاغط، فإنه سيتم امتصاص الهواء. وسيتسبب ذلك في حدوث ضغط غير عادي في دورة الفريون، الأمر الذي قد ينتج عنه إلحاق بعض الأضرار بالجهاز أو تحطمه.

إشعار

- استخدم الصامولة المفلجة المثبتة بالوحدة.
- لمنع تسرب الغاز، ضع زيت التبريد فقط داخل الوصلة المفلجة. استخدم زيت التبريد لـ R32 (**مثال:** FW68DA، زيت SUNISO).
- لا تستخدم الوصلات مرةً أخرى.

1 قم بتوصيل وصلة مبرد السائل من الوحدة الداخلية إلى صمام إيقاف السوائل الخاص بالوحدة الخارجية.

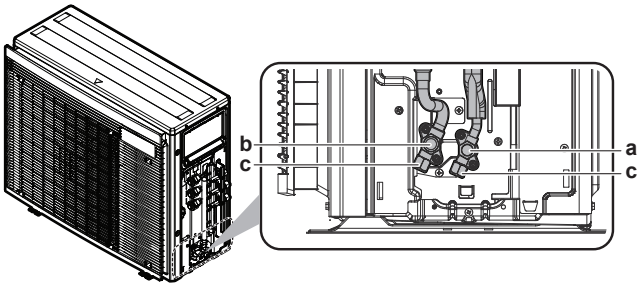

a صمام منع تسرب السائل
b صمام منع تسرب الغاز
c منفذ صيانة

2 قم بتوصيل وصلة غاز التبريد من الوحدة الداخلية إلى صمام حبس الغاز الخاص بالوحدة الخارجية.

إشعار

ويُوصى بتركيب ماسورة المبرد الموجود بين الوحدة الداخلية والوحدة الخارجية في ماسورة نقل الغاز أو لف ماسورة المبرد بشريط الصقل.

٣-٥ فحص أنابيب غاز التبريد

١-٣-٥ التحقق من عدم وجود تسرب

إشعار

لا تتجاوز الحد الأقصى لضغط عمل الوحدة (انظر"PS High" على لوحة اسم الوحدة).

إشعار

احرص دائمًا على استخدام محلول الاختبار الفقاعي الموصى به من تاجر الجملة.

تجنب استخدام المياه مع الصابون:

- قد يتسبب الماء مع الصابون في كسر المكونات، مثل صواميل الاشتعال أو غطاء صمام الإغلاق.
- قد يحتوي الماء مع الصابون على أملاح تمتص الرطوبة وستتجمد عند تبريد الأنابيب.
- يحتوي الماء مع الصابون على الأمونيا التي قد تؤدي إلى تآكل وصلات الاشتعال (بين صامولة الاشتعال النحاسية ووصلة الاشتعال النحاسية).

1 اشحن الجهاز بغاز النيتروجين بمستوى من الضغط يعادل ما لا يقل عن 200 كيلو باسكال (2 بار). ويُوصى بزيادة الضغط ليصل إلى 3000 كيلو باسكال (30 بار) أو أعلى من ذلك (حسب التشريعات المحلية) لاكتشاف الثقوب الصغيرة.

2 قم بإجراء الفحص للتأكد من عدم تسرب الغاز من خلال تطبيق إجراء اختبار الفقاعة على جميع الوصلات.

3 قم بتفريغ غاز النيتروجين بأكمله.

٢-٣-٥ إجراء التجفيف الفراغي

خطر: خطر الانفجار

لا تفتح صمامات الإغلاق قبل إنتهاء التجفيف الهوائي.

1 قم بتفريغ الجهاز حتى يشير الضغط فوق الوصلة المزودة بفتحات ربط كهربائية إلى −0,1 ميجا باسكال (−1 بار).

2 اتركه لمدة 4-5 دقائق وتحقق من الضغط:

إذا كان الضغط...	ثم...
تجنب تغيير	لا توجد رطوبة داخل الجهاز. انتهى هذا الإجراء.
الزيادات	توجد رطوبة داخل الجهاز. اذهب إلى الخطوة التالية.

3 قم بتفريغ الجهاز لمدة ساعتين على الأقل للحصول على الضغط الموجود على الوصلة التي بها فتحات ربط جانبية بمقدار −0.1 ميجا باسكال (−1 بار).

4 بعد إيقاف المضخة، قم بالتحقق من الضغط لمدة ساعة على الأقل.

5 إذا لم تصل إلى الفراغ المستهدف أولم تستطع الحفاظ على الفراغ لمدة ساعة واحدة، فقم بما يلي:

- تحقق من عدم وجود تسربات مرة أخرى.
- قم بإجراء تجفيف الفراغ مرة أخرى.

إشعار

تأكد من فتح الصمامات الحابسة بعد عملية تركيب مواسير الفريون و القيام التجفيف الهوائي. فإن تشغيل الجهاز والصمامات الحابسة مغلقة قد يؤدي إلى تعطل الضاغط.

٦ شحن مائع التبريد

١-٦ نبذة عن المبرد

يحتوي هذا المنتج على الغازات المفلورة المسببة للاحتباس الحراري. لا تصرف الغازات في الجو.

نوع غاز التبريد: R32

قيمة احتمال الإحترار العالمي (GWP): 675

قد تكون هناك حاجة لعمليات فحص دورية للكشف عن تسربات غاز التبريد تبعًا للتشريعات المعمول بها. اتصل بفني التركيب للحصول على مزيد من المعلومات.

A2L **تحذير: مادة قابلة للاشتعال بشكل متوسط**

غاز التبريد الموجود بداخل هذه الوحدة قابل للاشتعال بدرجة طفيفة.

إنذار

- يعد غاز التبريد داخل الوحدة قابلًا للاشتعال بدرجة طفيفة، لكنه لا يتسرب في الوضع الطبيعي. في حالة تسرب الغاز في الغرفة وملامسته للنيران الخارجة من موقد أو سخان أو بوتاجاز، قد يتسبب هذا في اندلاع حريق أو تكوين غاز ضار.
- أوقف تشغيل أي أجهزة تدفئة قابلة للاحتراق، وقم بتهوية الغرفة، ثم اتصل بالوكيل المحلي الذي اشتريت منه الوحدة.
- تجنب استخدام الوحدة حتى يؤكد لك فني الصيانة إصلاح القطعة التي تسببت في تسرب الغاز من المبرد.

إنذار

ينبغي تخزين الجهاز بطريقة تمنع تعرضه لأضرار ميكانيكية وفي مكان جيد التهوية لا يحتوي على مصادر إشعال تعمل باستمرار (مثال: اللهب المكشوف، أو الأجهزة التي تعمل بالغاز أو السخّانات التي تعمل بالكهرباء). ينبغي أن تكون مساحة الغرفة مطابقة للمساحة المذكورة في احتياطات السلامة العامة.

إنذار

- تجنب ثقب أو حرق قطع دورة التبريد.
- تجنب استخدام مواد التنظيف أو غيرها من الوسائل بغرض زيادة سرعة عملية إذابة الثلج بخلاف الوسائل التي توصي بها الشركة المصنعة.
- تأكد من أن المبرد داخل النظام عديم الرائحة.

إنذار

تجنب اللمس المباشر لأي غاز تبريد متسرب بصورة عرضية. قد يسبب هذا جروحًا شديدة نتيجةً للسعة الصقيع.

إشعار

يتطلب القانون ساري المفعول المعني **بالغازات المفلورة المسببة** للاحتباس الحراري أن يتم شحن المبرد الخاص بالوحدة كما هو محدد من حيث الوزن وثنائي أكسيد الكربون المكافئ.

صيغة لحساب كمية غاز ثاني أكسيد لكربون2 المعبر عنها بقيمة الطن: قيمة احتمالية الاحترار العالمي (GWP) للمبرد × إجمالي شحنة المبرد [بالكيلوجرام]/1000

اتصل بفني التركيب للحصول على مزيد من المعلومات.

٦-٢ لتحديد كمية المبرد الإضافية

إذا كان إجمالي طول أنبوب السائل يبلغ...	ثم...
≥30 م	لا تضف المزيد من مائع التبريد.
<30 م	R=(الطول الإجمالي (م) لحجم أنابيب السائل 30– م)×0.020 R=التكلفة الإضافية (كجم) (مقربة إلى وحدات 0.1 كجم)

معلومات

طول المواسير هو طول المواسير في اتجاه واحد.

معلومات

غير مسموح بشحن مائع التبريد بشكل إضافي في حالة الدمج مع الوحدة الخارجية **3MXM40** أو **3MXM52** مع الوحدات الداخلية **CVXM-A** و/أو **FVXM-A**. يجب أن يكون إجمالي طول الأنابيب ≥30 م.

CVXM-A9, FVXM-A9 بدون هذه القيود

الحد الأقصى من كمية مائع التبريد الإضافية التي سيتم شحنها	
3MXM40, 3MXM52	2.2 كجم
3MXM68، 2MXM68	2.4 كجم
4MXM68	2.6 كجم
4MXM80	3.2 كجم
5MXM90	3.3 كجم

٦-٣ لتحديد كمية المبرد الإضافية

معلومات

إذا كان الشحن الكامل ضروري، فإن إجمالي شحن المبرد يساوي: شحن المبرد الأساسي (انظر لوحة اسم الوحدة) + الكمية الإضافية المحددة.

٦-٤ لشحن المُبرد الإضافي

إنذار

- استخدم R32 فقط كمبرد. حيث إن المواد الأخرى قد تتسبب في حدوث انفجارات وحوادث.
- تحتوي R32 على الغازات المفلورة المسببة للاحتباس الحراري. وتبلغ قيمة احتمال الاحترار العالمي (GWP) الخاصة به 675. لذا تجنب تنفيس تلك الغازات في الهواء.
- عند شحن المُبرد، احرص دائمًا على استخدام القفازات الواقية ونظارات السلامة.

المتطلب الأساسي: قبل شحن المبرد، تأكد من توصيل ماسورة المبرد وفحصه (اختبار التسرب، والتجفيف الهوائي).

1 وصّل أسطوانة المبرد بمنفذ الخدمة.

2 اشحن كمية المبرد الإضافية.

3 افتح صمام منع تسرب الغاز.

٦-٥ تثبيت بطاقة الغازات المفلورة المسببة للاحتباس الحراري

1 املأ الملصق كما يلي:

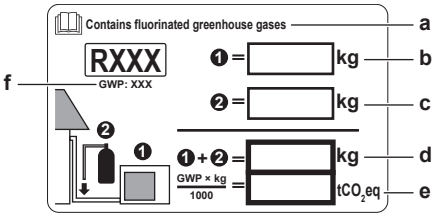

a إذا تم استلام ملصق تصنيفات الغازات الدفيئة المفلورة مع الوحدة (انظر الملحقات)، يرجى نزع اللغة المستخدمة ولصقها على أ.
b شحن المبرد الأساسي: انظر لوحة اسم الوحدة
c كمية المبرد الإضافية التي تم شحنها
d إجمالي شحن المبرد
e **كمية الغازات المفلورة المسببة للاحتباس الحراري من** إجمالي شحن المبرد المعبر عنه بالطن لثنائي أكسيد الكربون$_2$-المكافئ.
f GWP = جهد الحُمّو العالمي

إشعار

يتطلب القانون ساري المفعول المعني **بالغازات المفلورة المسببة** للاحتباس الحراري أن يتم شحن المبرد الخاص بالوحدة كما هو محدد من حيث الوزن وثنائي أكسيد الكربون المكافئ.

صيغة لحساب كمية غاز ثاني أكسيد لكربون2 المعبر عنها بقيمة الطن: قيمة احتمالية الاحترار العالمي (GWP) للمبرد × إجمالي شحنة المبرد [بالكيلوجرام] / 1000

استخدم قيمة دالة احتمالية الاحترار العالمي المذكورة في بطاقة شحن المبرد.

2 قم بتثبيت الملصق داخل الوحدة الخارجية بجانب صمامات منع تسرب الغاز والسائل.

٦-٦ لفحص مفاصل أنابيب غاز التبريد وتفقد وجود تسريبات بعد شحن غاز التبريد

معلومات

يستخدم فقط جنبًا إلى جنب مع الوحدات الداخلية CVXM-A9, FVXM-A9.

اختبار إحكام مفاصل غاز التبريد التي تم تركيبها داخل الوحدات الداخلية

1 استخدم طريقة اختبار التسريب التي يبلغ الحد الأدنى من الحساسية بها 5 جرامات من غاز التبريد سنويًا. اختبر التسريبات عند ضغط لا يقل عن ربع الحد الأقصى لضغط التشغيل (انظر "PS High" على الملصق الموجود على الوحدة).

إذا تم اكتشاف تسريب

1 قم باستعادة غاز التبريد، وأصلح المفصل، ثم أعد إجراء الاختبار.

2 للقيام باختبارات التسريب، انظر "٥-٣-١ التحقق من عدم وجود تسرب" [13].

3 اشحن غاز التبريد.

4 لتفقد تسريبات غاز التبريد بعد الشحن (انظر أعلاه).

٧ التركيب الكهربي

خطر: خطر الموت صعقًا بالكهرباء

إنذار

- يجب أن يوصل فني كهربائي مصرح له جميع الأسلاك ويجب عليه الالتزام بلوائح توصيل الأسلاك الوطنية.
- قم بتوصيل الوصلات الكهربائية بالوصلات السلكية الثابتة.
- يجب أن تكون جميع المكونات التي تم شراؤها من الموقع وجميع التركيبات الكهربائية متفقة مع القانون المعمول به.

إنذار

استخدم دائمًا كابل متعدد القلوب مع كابلات مصدر التيار الكهربائي.

إنذار

استخدم فاصل من نوع وصلة لكل الأقطاب بفاصل 3 مم على الأقل بين فجوات نقطة التوصيل التي توفر فاصل كامل أسفل فئة فرط الفولتية III.

إنذار

في حالة تلف سلك الإمداد، يجب استبداله من قبل المصنّع أو وكيل الخدمات التابع له أو الأشخاص المتساويين في الكفاءة لتجنب المخاطر.

إنذار

لا توصل وحدة إمداد الطاقة بالوحدة الداخلية. حيث قد يتسبب ذلك في حدوث صدمة كهربائية أو حريق.

إنذار

- لا تستخدم القطع الكهربائية التي تم شراؤها محليًا داخل المنتج.
- لا تجعل وحدة إمداد الطاقة لمضخة الصريف وغيرها موصلة من خلال الروزتة حيث قد يتسبب ذلك في حدوث صدمة كهربائية أو حريق.

إنذار

أبعد كابلات الكنترول عن المواسير النحاسية الغير معزولة لأنها ستكون ساخنة جدًا.

خطر: خطر الموت صعقًا بالكهرباء

يتم إمداد جميع الأجزاء الكهربائية (بما في ذلك الثرمستورات) بالطاقة بواسطة مصدر التيار الكهربائي. لذا تجنب لمسها بيدين عاريتين.

٧-١ مواصفات مكونات الأسلاك المعيارية

إشعار

نحن نوصي باستخدام أسلاك (أحادية النواة) صلبة. في حالة استخدام الأسلاك المجدولة، قم بلف الجدائل قليلًا لتدعيم طرف الموصل إما للاستخدام المباشر في المشبك الطرفي أو الإدخال في طرف مجعد دائري. التفاصيل موضحة في "الإرشادات عند توصيل الأسلاك الكهربائية" في الدليل المرجعي للمثبت.

مصدر إمداد الطاقة	
الجهد الكهربائي	220~240 فولت
التردد	50 هرتز
الطور	1~
التيار	3MXM40:16.0 A 2MXM68:19.8 A 3MXM52:16.3 A 3MXM68:19.8 A 4MXM68:19.8 A 4MXM80:20.4 A 5MXM90:24.9 A

المكونات	
كابل إمداد الطاقة	يجب أن يتوافق مع لوائح الأسلاك الوطنية. كابل ثلاثي القلب يعتمد حجم السلك على التيار، لكن يجب ألا يكون أقل من 2.5 مم^2.
كابل التوصيل الداخلي (الوحدات الداخلية↔الخارجية)	استخدم فقط سلكًا متناسقًا يوفر عزلًا مزدوجًا وملائمًا للجهد المستخدم. كابل رباعي القلوب الحجم الأدنى 1.5 مم^2
قاطع الدائرة الموصى به	3MXM40:16.0 A 2MXM68, 3MXM52, 3MXM68, 4MXM68:20 A 4MXM80، 5MXM90: 25 أمبير
قاطع دائرة تسريب أرضي/ قاطع الدائرة الكهربائية للتيار المتبقي	يجب أن يتوافق مع قوانين الأسلاك الكهربائية الوطنية

يجب أن تتوافق المعدات الخارجية مع EN/IEC 61000-3-12 المعايير الفنية الأوروبية/الدولية التي تعين الحدود الخاصة بالتيارات المنسجمة والتي تصدر عن المعدات التي يتم توصيلها بأنظمة الجهد المنخفض العامة عن طريق التيار الداخل > 16 أمبير و≤ 75 أمبير لكل طور.

٧-٢ توصيل الأسلاك الكهربائية بالوحدة الخارجية

1 قم بإزالة غطاء صندوق المفاتيح (1 من المسامير).

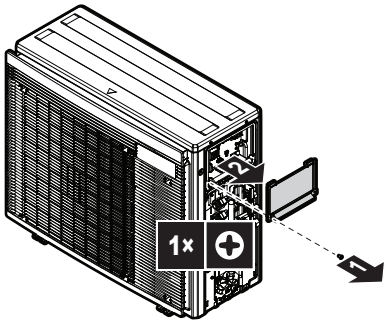

2 وصل الأسلاك بين الوحدة الداخلية و الوحدة الخارجية بحيث تتطابق الأرقام النهائية. تأكد من مطابقة الرموز من أجل الأنابيب والأسلاك.

3 تأكد من توصيل الأسلاك الصحيحة بالغرفة الصحيحة.

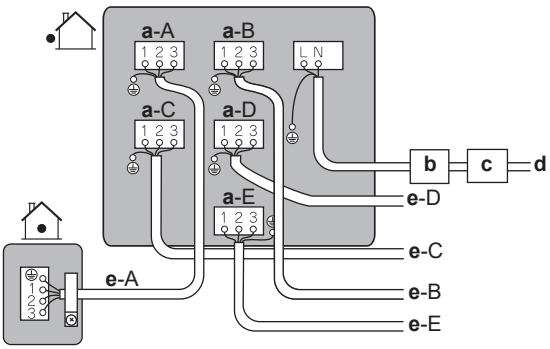

a الأسلاك الطرفية للغرف (A وB وC وD وE)*
b قاطع الدائرة
c جهاز الحماية من التيار المتبقي
d سلك إمداد الطاقة
e أسلاك الربط للغرف (A وB وC وD وE)*

*يمكن أن يختلف اعتماداً على الطراز.

4 اربط مسامير الأطراف بإحكام باستخدام مفك فيليبس.

5 تأكد من عدم انفصال الأسلاك من خلال سحبها بخفة.

6 أحكم ربط أداة احتجاز السلك لتجنب الضغط الخارجي على أطراف الأسلاك.

7 مرر الأسلاك من خلال الفتحة أسفل الألواح الواقية.

8 تأكد من عدم لمس الأسلاك الكهربائية لأنابيب الغاز.

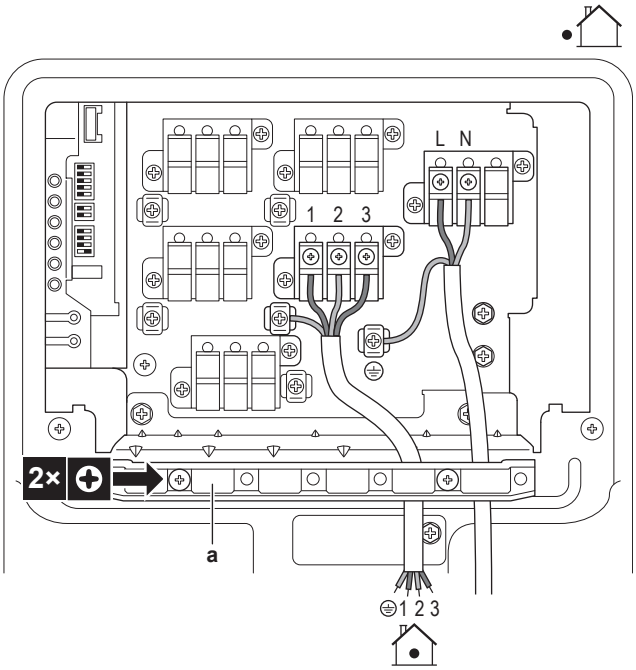

a أداة احتجاز السلك

9 أعد إرفاق غطاء صندوق المفاتيح وغطاء الصيانة.

٨ إكمال عملية تثبيت الوحدة الخارجية

٨-١ إنهاء تركيب الوحدة الخارجية

خطر: خطر الموت صعقًا بالكهرباء

- تأكد من أنه يتم تأريض الجهاز بشكل صحيح.
- أغلق وحدة إمداد الطاقة قبل الصيانة.
- ركّب غطاء صندوق المفاتيح قبل تشغيل مصدر إمداد الطاقة.

1 اعزل أنابيب غاز التبريد والكابلات الخاصة بها وثبتها كما يلي:

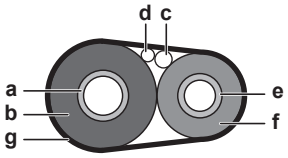

a أنبوب الغاز
b عازل أنبوب الغاز
c كابل الربط
d أسلاك ميدانية (إن وجدت)
e أنبوب السائل
f عزل أنبوب السائل
g شريط لصق تشطيب

2 قم بتركيب غطاء الخدمة.

٩ التهيئة

٩-١ حول وظيفة توفير الكهرباء الاحتياطية

وظيفة توفير الكهرباء الاحتياطية:

- تفصل إمداد الطاقة للوحدة الخارجية،
- وتشغيل وضع توفير الكهرباء الاحتياطية للوحدة الداخلية.

تعمل وظيفة توفير الكهرباء الاحتياطية مع الوحدات التالية:

3MXM40, 3MXM52	FTXM, FTXP, FTXJ, FVXM, CTXA, CTXM, CVXM

إذا تم استخدام وحدة داخلية أخرى، يجب توصيل الموصل من أجل توفير الكهرباء الاحتياطية.

تكون وظيفة توفير الكهرباء الاحتياطية قيد الإيقاف قبل الشحن.

٩-١-١ لتشغيل وظيفة توفير الكهرباء على وضع الاستعداد

المتطلب الأساسي: يجب إيقاف تشغيل مصدر الإمداد بالطاقة الرئيسي.

1 قم بإزالة غطاء الصيانة.

2 قم بفصل وصلة توفير الكهرباء الاحتياطية المختارة.

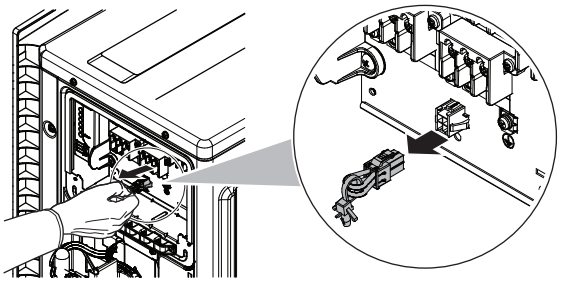

3 قم بتشغيل مصدر الإمداد بالطاقة الرئيسي.

٩-٢ حول وظيفة الغرفة الأولى

معلومات

- تتطلب وظيفة الغرفة الأولى ضبط الإعدادات الأولية خلال تثبيت الوحدة. اسأل العميل عن الغرفة التي يريد أن يستخدم فيها هذه الوظيفة واضبط الإعدادات الضرورية خلال التركيب.
- إعداد الغرفة الأولى قابل للتطبيق فقط في حالة مكيف هواء الوحدة الداخلية ويمكن تعيين غرفة واحدة فقط.

تأخذ الوحدة الداخلية التي تم تطبيق إعداد الغرفة الأولى بها الأولوية في الحالات التالية:

- **أولوية وضع التشغيل:** إذا تم ضبط وظيفة الغرفة الأولى في وحدة داخلية، تدخل جميع الوحدات الداخلية الأخرى في وضع الاستعداد.
- **الأولوية خلال التشغيل مرتفع الطاقة:** إذا كانت الوحدة الداخلية التي ضبطت بها وظيفة الغرفة الأولى تعمل على طاقة مرتفعة، فستعمل الوحدات الداخلية الأخرى بقدرات منخفضة.
- **أولوية التشغيل الهادئ:** إذا كانت الوحدة الداخلية التي تم ضبط الغرفة الأولى بها على نظام التشغيل الهادئ، ستعمل الوحدة الخارجية بهدوء أيضًا.

اسأل العميل عن الغرفة التي يريد أن يستخدم فيها هذه الوظيفة واضبط الإعدادات الضرورية خلال التركيب. من الملائم ضبطها في غرف الضيوف.

٩-٢-١ لإعداد وظيفة الغرفة الأولى

1 قم بإزالة غطاء المفاتيح على خدمة لوحة الدوائر المطبوعة الرئيسية PCB.

2 اضبط المفتاح (SW4) للوحدة الداخلية التي تريد تفعيل وظيفة الغرفة الأولى بها على وضع التشغيل.

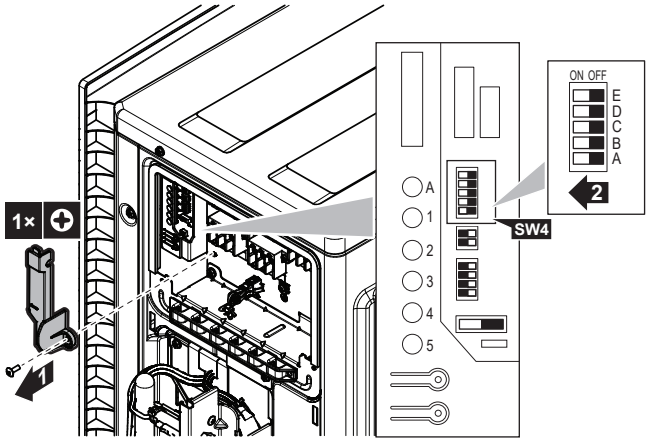

3 قم بإعادة تعيين الطاقة.

٩-٣ حول الوضع الليلي الهادئ

وظيفة الوضع الليلي الهادئ تجعل الوحدة الخارجية تعمل بهدوء أكبر خلال الليل. وهذا يقلل من قدرة تبريد الوحدة. اشرح الوضع الليلي الهادئ للعميل وتأكد ما إذا رغب العميل في استخدامه.

٩-٣-١ لتشغيل الوضع الليلي الهادئ

1 قم بإزالة غطاء المفاتيح على خدمة لوحة الدوائر المطبوعة الرئيسية PCB.

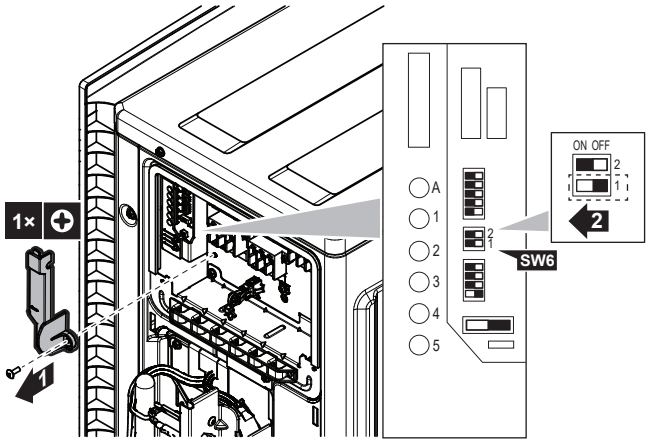

2 اضبط مفتاح الوضع الليلي الهادئ(SW6-1) على وضع التشغيل.

٩-٤ حول غلق وضع التدفئة

يقيد غلق وضع التدفئة من عملية تدفئة الوحدة.

٩-٤-١ لتشغيل غلق وضع التدفئة

1 قم بإزالة غطاء المفاتيح على خدمة لوحة الدوائر المطبوعة الرئيسية PCB.

2 اضبط مفتاح غلق وضع التدفئة (SW5-1) على وضع التشغيل.

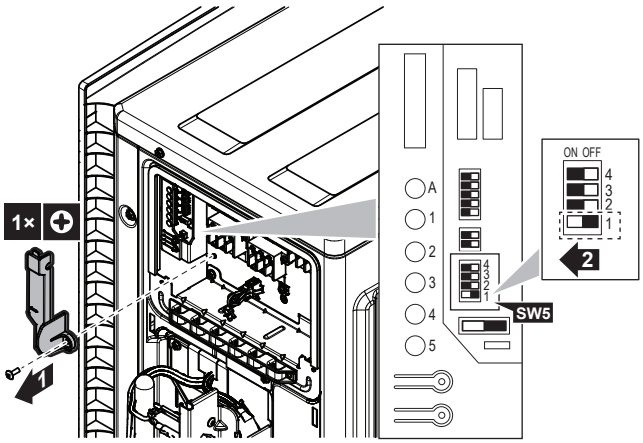

٩-٥ حول غلق وضع التبريد

يقيد غلق وضع تبريد من عملية تبريد الوحدة. تظل العملية القصرية ممكنة في وضع التبريد.

مواصفات تبييت الموصل والمسامير: منتجات ST، تبييت VHR-5N، المسمار SVH-21T-1,1

عندما يستخدم غلق وضع التبريد بالدمج مع النظام الهجين للأغراض المتعددة، لن تعمل هذه الوحدات بواسطة المضخة الحرارية.

٩-٥-١ لتشغيل غلق وضع التبريد

1 مسامير الدائرة القصيرة 3 و5 من الموصل S15.

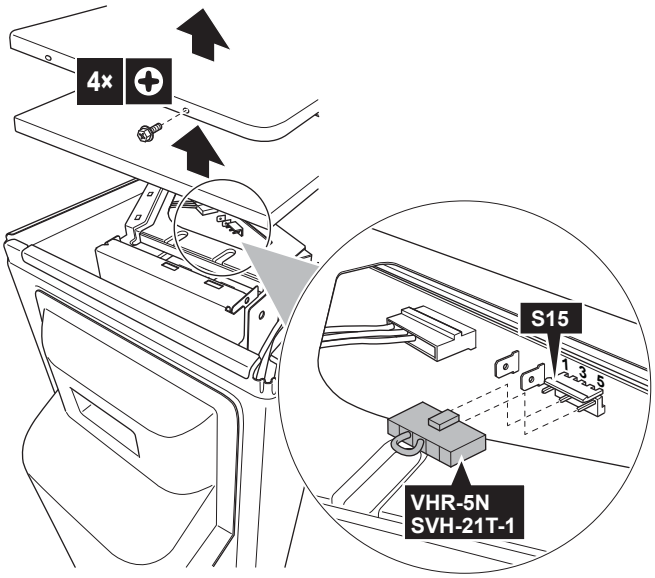

١٠ التجهيز

إشعار

قائمة التحقق العامة الخاصة ببدء التشغيل. إلى جانب تعليمات التجهيز في هذا الباب، تتوفر أيضًا قائمة تحقق عامة خاصة بالتجهيز في Daikin Business Portal (المصادقة مطلوبة).

تعد قائمة التحقق العامة الخاصة ببدء التشغيل مكملة للتعليمات الواردة في هذا الفصل ويمكن استخدامها كإرشادات ونموذج إبلاغ أثناء التجهيز والتسليم للمستخدم.

إشعار

قم دائما بتشغيل الوحدة باستخدام الثرمستورات و/أو مفتاح/استشعار الضغط. إذا لم يكن الأمر كذلك، فقد يكون حرق الضاغط هو النتيجة.

١٠-١ قائمة مرجعية قبل بدء التشغيل

1 بعد تثبيت الوحدة، تحقق من العناصر المدرجة أدناه.

2 أغلق الوحدة.

3 قم بتشغيل الوحدة.

☐	أن **الوحدة الداخلية** مثبتة بشكل صحيح.
☐	تركيب **الوحدة الخارجية** بطريقة صحيحة.
☐	**تأريض** النظام بشكل سليم وإحكام ربط أطراف التأريض.
☐	تطابق **الجهد الكهربائي لمصدر الطاقة** مع الجهد الكهربائي على بطاقة بيانات الوحدة.
☐	لا توجد **توصيلات مفكوكة** أو مكونات كهربائية تالفة في صندوق المفاتيح.
☐	لا توجد **مكونات تالفة** أو **مواسير مخفوسة** داخل الوحدات الداخلية والوحدات الخارجية.
☐	لايوجد **تسرب الفريون**.
☐	أن **مواسير الفريون** (الغازي والسائل) معزولة حراريًا.
☐	تركيب المواسير بالمقاسات الصحيحة وعزل **المواسير** بشكل صحيح.
☐	فتح **الصمامات** (الغاز والسائل) في الوحدة الخارجية بالكامل.
☐	**التصريف** احرص على أن يحدث التصريف بسلاسة. **السبب المحتمل:** قد تتقاطر المياه المكثفة.
☐	تستقبل الوحدة الداخلية إشارات **الريموت**.
☐	يتم استخدام الأسلاك المحددة **لكابل الربط**.
☐	**المنصهرات، أو قواطع الدارة** أو أجهزة الحماية المثبتة داخليًا يتم تركيبها وفقًا لهذا المستند، ولا يمكن تجاوزها.
☐	تحقق من تطابق العلامات (الغرفة A~E) على الأسلاك والأنابيب لكل وحدة داخلية.
☐	تحقق من ضبط إعداد الغرفة الأولى ليناسب غرفتين أو أكثر. ضع في اعتبارك أنه لا ينبغي اختيار مولد المياه الساخنة المنزلية للأغراض المتعددة أو النظام الهجين للأغراض المتعددة كغرفة أولى.

١٠-٢ قائمة المراجعة أثناء تجهيز التشغيل

☐	لإجراء فحص**للأسلاك**.
☐	إجراء عملية **تنقية الهواء**.
☐	لإجراء **التشغيل التجريبي**.

١٠-٣ التشغيل التجريبي والاختبار

مطلوب احتياطات محددة قبل استخدام هذه الوظيفة بالنسبة للنظام الهجين للأغراض المتعددة. لمزيد من المعلومات، انظر دليل التركيب للوحدة الداخلية و/أو المثبت ومرجع المستخدم للتركيب الداخلي.

☐	قبل بدء تشغيل الاختبار، قم بقياس الجهد في الجانب الأساسي من **قاطع الأمان**.
☐	**الأسلاك والأنابيب** متطابقة.
☐	فتح **الصمامات** (الغاز والسائل) في الوحدة الخارجية بالكامل.

يمكن أن يستغرق تشغيل نظام متعدد عدة دقائق ويعتمد ذلك على عدد الوحدات الداخلية والخيارات المستخدمة.

١٠-٣-١ حول فحص أخطاء الأسلاك

سوف تتحقق وظيفة فحص أخطاء الأسلاك أي أخطاء في الأسلاك وتصحيحها أوتوماتيكيًا. وهذا مفيد لفحص الأسلاك التي لا يمكن فحصها مباشرةً، مثل الأسلاك الموجودة تحت الأرض.

لا يمكن استخدام هذه الوظيفة خلال 3 دقائق بعد تفعيل قاطع الأمان أو عندما تكون درجة حرارة الهواء الخارجي ≥5 درجات مئوية.

لإجراء فحص أخطاء الأسلاك

معلومات

- عليك إجراء فحص أخطاء الأسلاك فقط في حالة عدم تأكدك من توصيل الأسلاك الكهربائية والأنابيب بشكل صحيح.
- إذا قمت بإجراء فحص أخطاء الأسلاك، لن يعمل النظام الهجين للأغراض المتعددة بواسطة المضخة الحرارية لمدة 72 ساعة. خلال هذا الوقت، سيتولى مرجل الغاز عملية النظام الهجين.

1 قم بإزالة غطاء المفاتيح خدمة لوحة الدوائر المطبوعة الرئيسية PCB.

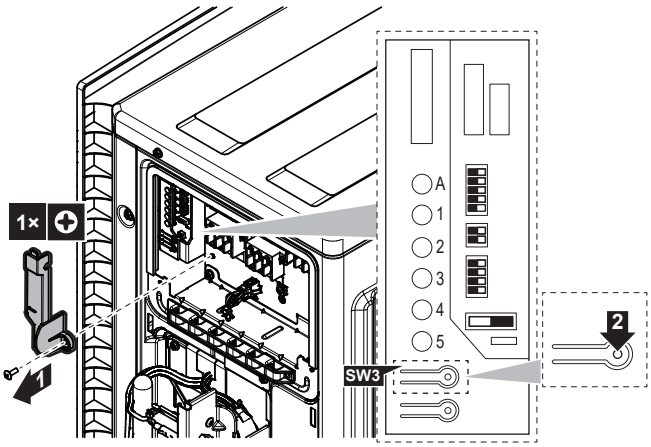

2 اضغط لفترة وجيزة على مفتاح فحص أخطاء الأسلاك (SW3) على خدمة لوحة الدوائر المطبوعة الرئيسية PCB للوحدة الخارجية.

النتيجة: تشير شاشات الخدمة LED إلى ما إذا كان التصحيح ممكنًا أم لا.

لمزيد من المعلومات عن كيفية قراءة شاشة LED، راجع دليل الخدمة.

النتيجة: سوف يتم تصحيح أخطاء الأسلاك بعد 15-20 دقيقة. إذا لم يكن التصحيح التلقائي ممكنًا، تفقد أسلاك وأنابيب الوحدة الداخلية بالطريقة المعتادة.

معلومات

- يعتمد عدد معروضات LED على عدد الغرف.
- لن تعمل وظيفة فحص أخطاء الأسلاك إذا كانت درجة الحرارة الخارجية ≤5 درجات مئوية.
- بعد اكتمال عملية فحص أخطاء الأسلاك، سوف يستمر مؤشر LED حتى تبدأ العملية الطبيعية.
- اتبع إجراءات تشخيص المنتج. للتفاصيل حول تشخيص أخطاء المنتج، راجع دليل الخدمة.

حالة شاشات LED:

- جميع أضواء مصابيح LED: التصحيح التلقائي غير ممكن.
- أضواء مصابيح LED بالتبادل: التصحيح التلقائي مكتمل.
- عندما تكون شاشة واحدة أو أكثر من LED في وضع التشغيل: توقف غير طبيعي (اتبع إجراءات التشخيص خلف الجانب الأيمن من اللوحة وراجع دليل الخدمة).

١٠-٣-٢ لتشغيل الاختبار

معلومات

إذا واجهت الوحدة عطل خلال التجهيز، انظر دليل الخدمة من أجل الإرشادات التفصيلية لاستكشاف الأخطاء وإصلاحها.

المتطلب الأساسي: يجب أن تكون وحدة إمداد الطاقة في النطاق المحدد.

المتطلب الأساسي: يمكن إجراء اختبار عملية التشغيل في وضع التدفئة أو التبريد.

المتطلب الأساسي: ينبغي إجراء الاختبار بما يتوافق مع دليل تشغيل الوحدة الداخلية للتأكد من أن جميع الوظائف والأجزاء تعمل بشكل جيد.

1 في وضع التبريد، حدد أقل درجة حرارة قابلة للبرمجة. في وضع التسخين، حدد أعلى درجة حرارة قابلة للبرمجة.

2 قم بقياس درجة الحرارة عند مدخل الوحدة الداخلية ومخرجها بعد تشغيل الوحدة لمدة 20 دقيقة تقريبًا. ينبغي أن يكون الفرق أكثر من 8 درجات مئوية (في حالة التبريد) أو 20 درجة مئوية (في حالة التدفئة).

3 أولًا افحص عملية كل وحدة على حدة، ثم تفقد نظام التشغيل المتزامن لجميع الوحدات الداخلية. افحص عمليتي التدفئة والتبريد.

4 عند انتهاء تشغيل الاختبار، اضبط الحرارة على مستوى طبيعي. في وضع التبريد: 26~28 درجة مئوية، في وضع التسخين: 20~24 درجة مئوية.

معلومات

- يمكن تعطيل تشغيل الاختبار عند اللزوم.
- بعد إيقاف تشغيل الوحدة، لن يمكنها أن تبدأ مجددًا قبل 3 دقائق.
- عند بدء تشغيل الاختبار في وضع التدفئة بعد تشغيل قاطع الأمان، لن تكون هناك مخرجات هواء لمدة 15 دقيقة في بعض الحالات من أجل حماية الوحدة.
- شغل مكيف الهواء فقط خلال تشغيل هذا الاختبار التجريبي. لا تشغل النظام الهجين للأغراض المتعددة أو مولد الماء الساخن خلال تشغيل الاختبار التجريبي.
- خلال عملية التبريد، ربما يتكون السقيع على صمام حبس الغاز أو أجزاء أخرى. هذا أمر طبيعي.

معلومات

- وحتى في حالة إيقاف تشغيل الوحدة، فإنها تستهلك كهرباء.
- وعند تشغيل الطاقة مرةً أخرى بعد انقطاعها، سوف يبدأ الوضع المحدد مسبقًا في التشغيل.

١٠-٤ بدء تشغيل الوحدة الخارجية

انظر دليل الوحدة الداخلية والتركيب الخاصة بتكوين وبدء تشغيل الجهاز.

١١ الصيانة والخدمة

إشعار

قائمة التحقق العامة/الخاصة بفحص الصيانة. إلى جانب تعليمات الصيانة في هذا الباب، تتوفر أيضًا قائمة تحقق عامة خاصة بالصيانة/الفحص في Daikin Business Portal (المصادقة مطلوبة).

تعد قائمة التحقق العامة الخاصة بالصيانة/الفحص مكملة للتعليمات الواردة في هذا الباب ويمكن استخدامها كإرشادات ونموذج إبلاغ أثناء بدء التشغيل والتسليم للمستخدم.

إشعار

يجب أن تتم الصيانة بواسطة فني تركيب معتمد أو وكيل خدمة معتمد.

ننصح بإجراء الصيانة مرة واحدة على الأقل كل سنة. ومع ذلك، قد تطالب القوانين المعمول بها بفترات زمنية أقصر للصيانة.

إشعار

يتطلب القانون ساري المفعول المعني **بالغازات المسببة** للاحتباس الحراري أن يتم شحن الفريون الخاص بالوحدة كما هو محدد من حيث الوزن وثنائي أكسيد الكربون المكافئ.

صيغة لحساب كمية غاز ثاني أكسيد لكربون2 المعبر عنها بقيمة الطن: قيمة احتمال الاحترار العالمي (GWP) لمادة التبريد × إجمالي شحنة مادة التبريد [بالكيلوجرام] / 1000

خطر: خطر الموت صعقًا بالكهرباء

افصل مصدر التيار الكهربائي لأكثر من 10 دقائق، وقم بقياس الجهد الكهربائي في أطراف مكثفات الدارة الرئيسية أو المكونات الكهربائية قبل الصيانة. يجب أن يكون الجهد الكهربائي أقل من 50 فولت من التيار المستمر قبل لمس المكونات الكهربائية. لمعرفة مكان الأطراف، انظر مخطط الأسلاك.

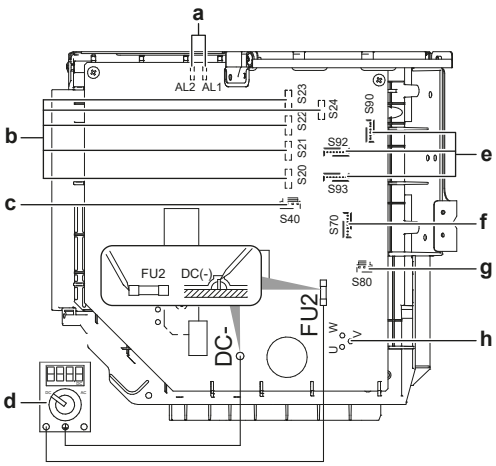

a	AL1, AL2 - أسلاك توصيل صمام الملف اللولبي الموصلة*
b	S20~24 - أسلاك توصيل ملف صمام التوسيع الإلكتروني الموصلة (الغرف A وB وC وD وE)*
c	S40 – أسلاك توصيل مرحّل فرط التحميل الحراري ومفتاح الضغط العالي الموصل*
d	المقياس المتعدد (نطاق فولطية التيار الثابت)
e	S90~93 – أسلاك توصيل الثيرمستور الموصلة
f	S70 - أسلاك توصيل محرك المروحة الموصلة
g	S80 - موصل صمام طرف السلك رباعي الاتجاهات
h	أسلاك التوصيل الموصلة الضاغطة

*يمكن أن يختلف اعتماداً على الطراز.

١٢ الفك

إشعار

لا تحاول تفكيك الجهاز بنفسك: يجب القيام بمهمة تفكيك الجهاز ومعالجة المبرد وتغير الزيت وقطع الغيار الأخرى وفقًا للتشريعات المعمول بها. يجب معالجة الوحدات في منشأة معالجة متخصصة لإعادة استخدامها وإعادة تدويرها واستعادتها.

معلومات

لأجل حماية البيئة، تأكد من تشغيل التفريغ التلقائي عند تغيير موضع الوحدة أو تفكيكها. للتعرف على معلومات عن عملية التفريغ، راجع دليل الخدمة أو دليل مرجع المثبت.

١٣ البيانات الفنية

- تتوفر **مجموعة فرعية** من أحدث البيانات الفنية على الموقع الإلكتروني الإقليمي Daikin (يمكن الوصول إليه بشكل عام).
- تتوفر **المجموعة الكاملة** لأحدث البيانات الفنية على Daikin Business Portal (تلزم المصادقة).

١٣-١ مخطط الأسلاك

يتم تسليم مخطط الأسلاك مع الوحدة، الموجودة داخل الوحدة الخارجية (الجانب السفلي من اللوحة العلوية).

١٣-١-١ دليل الرسم البياني للأسلاك الموحد

بالنسبة إلى الأجزاء والأرقام المستعملة، راجع الرسم المخططات الخاصة بتوصيل الأسلاك في الوحدة. يكون ترقيم الأجزاء بالأرقام العربية بترتيب تصاعدي لكل جزء ويتم تمثيله في النظرة العامة أدناه بالرمز "*" في الرموز الخاصة بالجزء.

الرمز	المعنى	الرمز	المعنى
	قاطع الدائرة		تأريض وقائي
			التأريض الصامت
			واقي للأرض (برغي)
	التوصيلات	Ⓐ،	مقوم التيار
	موصل		موصل المرحل
	تأريض		موصل الدائرة الكهربائية القصيرة
	الأسلاك الميدانية		طرفي
	منصهر		شريط طرفي
INDOOR	الوحدة الداخلية	○ ●	ماسك الأسلاك
OUTDOOR	الوحدة الخارجية		السخان
	جهاز الحماية من التيار المتبقي		

الرمز	اللون	الرمز	اللون
BLK	أسود	ORG	برتقالي
BLU	أزرق	PNK	وردي
BRN	بني	PRP، PPL	أرجواني
GRN	أخضر	RED	أحمر
GRY	رمادي	WHT	أبيض
SKY BLU	أزرق سماوي	YLW	أصفر

الرمز	المعنى
A*P	لوحة الدائرة المطبوعة
*BS	زر الدفع تشغيل/إيقاف، مفتاح التشغيل
BZ، H*O	جرس طنان
*C	مكثف
AC*, CN*, E*, HA*, HE*, HL*, HN*, HR*, MR*_A, MR*_B, S*, U, V, W, X*A, K*R_*, NE	التوصيل، الموصل
D*، V*D	الصمام الثنائي
*DB	قنطرة الصمام الثنائي
*DS	مفتاح الحزمة المزدوجة المضمنة
E*H	السخان
F*U، FU*، (لمعرفة الخصائص، يرجى الرجوع إلى لوحة الدائرة المطبوعة داخل الوحدة الخاصة بك)	منصهر
*FG	موصل (أرضية الإطار)
*H	جديلة أسلاك
H*P، LED*، V*L	مصباح إشارة، الصمام الثنائي الباعث للضوء
HAP	صمام ثنائي باعث للضوء (شاشة الخدمة خضراء)
HIGH VOLTAGE	فولت مرتفع
IES	حساس العين الذكي
*IPM	وحدة الطاقة الذكية
K*R، KCR، KFR، KHuR، K*M	مرحل مغناطيسي
L	حي
*L	ملف
L*R	مفاعل
*M	محرك متدرج
M*C	محرك ضاغط
M*F	محرك المروحة
M*P	محرك مضخة التصريف
M*S	محرك وضع التأرجح

الرمز	المعنى
MR, MRCW*, MRM*, MRN	مرحل مغناطيسي
N	محايد
N ،*=n=*	عدد مرات المرور خلال الحلقة الحديدية
PAM	تضمين سعة النبضة
*PCB	لوحة الدائرة المطبوعة
*PM	وحدة الطاقة
PS	تحويل إمداد طاقة
*PTC	الثرمستور الخاص بمعامل درجة الحرارة الإيجابي (PTC)
*Q	الترانزستور الخاص بالبوابة المعزولة ثنائية القطب (IGBT)
Q*C	قاطع الدائرة
Q*DI، KLM	قاطع الدائرة الكهربائية الخاص بالتسرب الأرضي
Q*L	واقي الحمل الزائد
Q*M	مفتاح حراري
Q*R	جهاز الحماية من التيار المتبقي
*R	مقاوم
R*T	الثيرمستور
RC	جهاز استقبال
S*C	مفتاح كهرباء حدي
S*L	مفتاح طفو
S*NG	كاشف تسرب غاز التبريد
S*NPH	حساس الضغط (عالي)
S*NPL	حساس الضغط (المنخفض)
*S*PH، HPS	مفتاح الضغط (عالي)
S*PL	مفتاح الضغط (منخفض)
S*T	ثيرموستات

الرمز	المعنى
S*RH	حساس الرطوبة
*S*W، SW	مفتاح التشغيل
SA*، F1S	مانع الاندفاع
SR*، WLU	جهاز استقبال الإشارات
*SS	مفتاح تحديد
SHEET METAL	لوحة شريط طرفي ثابت
T*R	محول
TC، TRC	جهاز بث
V*، R*V	المقاوم المتغير
V*R	وحدة طاقة قنطرة الصمامات الثنائية، والترانزستور الخاص بالبوابة المعزولة ثنائية القطب (IGBT)
WRC	جهاز تحكم عن بعد لاسلكي
*X	طرفي
X*M	شريط طرفي (مسدود)
Y*E	ملف صمام توسيع إلكتروني
Y*R، Y*S	ملف صمام لولبي عاكس
Z*C	الحلقة الحديدية
ZF، Z*F	مرشح الضجيج

١٣-٢ مخطط المواسير: الوحدة الخارجية

تصنيف فئات توجيه معدات الضغط (PED):

- مفتاح الضغط المرتفع: الفئة IV
- الضاغط :الفئة II
- المركم: 4MXM80, 5MXM90 الفئة II، والطرازات الأخرى الفئة I
- مكونات أخرى: راجع فئات توجيه معدات الضغط (PED) المقال 4 الفقرة 3

2MXM68

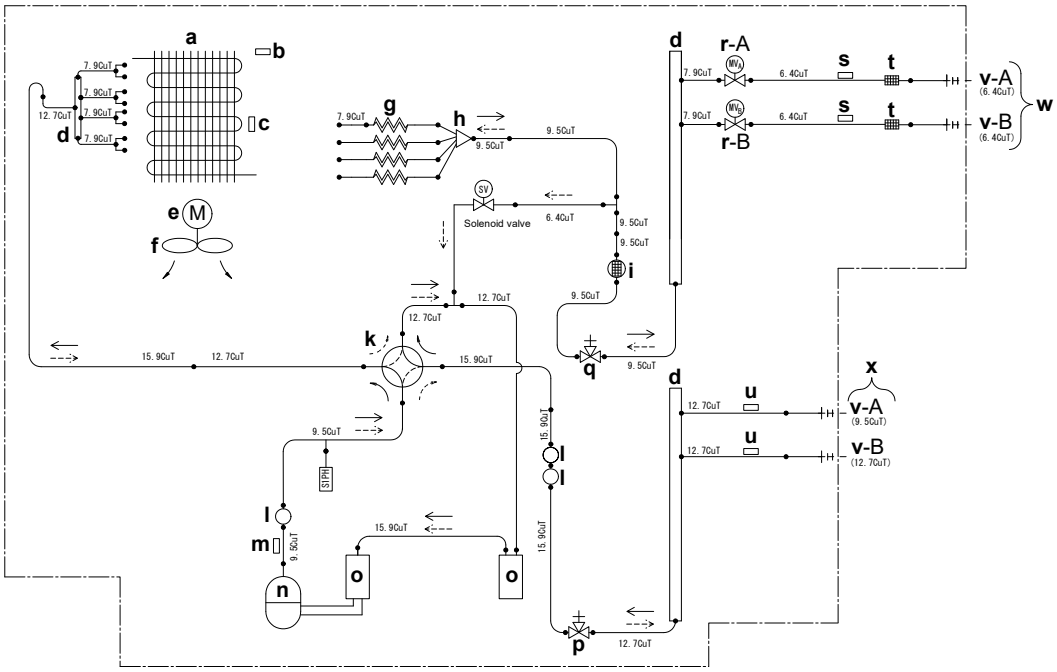

a	المبادل الحراري	k	صمام رباعي الاتجاهات	u	ثيرمستور (غاز)
b	مقاوم درجات حرارة الهواء الخارجي	l	كاتم صوت	v	حجرة
c	ثيرموستات المبادل الحراري	m	ثيرموستات أنبوب التفريغ	w	الأنابيب الداخلية – السائل
d	الأنبوب الرئيسي لمجموعة غاز التبريد	n	الضاغط	x	الأنابيب الداخلية – الغاز
e	محرك المروحة	o	مركم	y	مستلم السائل
f	مروحة الدافع	p	صمام منع تسرب الغاز	S1PH	مفتاح الضغط المرتفع (إعادة ضبط تلقائي)
g	أنبوب شعيري	q	صمام منع تسرب السائل		
h	الموزع	r	صمام التمدد الإلكتروني		تدفق مائع التبريد: تبريد
i	كاتم صوت مزود بمرشح	s	ثرمستور (السائل)		تدفق مائع التبريد: تسخين

j الصمام اللولبي
t مرشح

3MXM40, 3MXM52

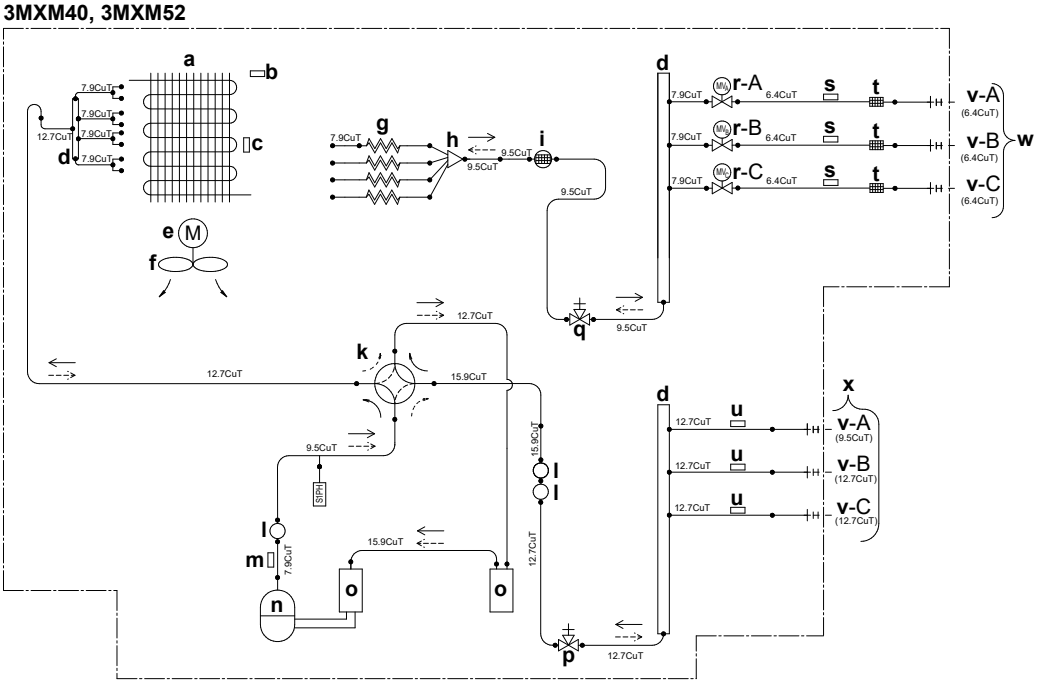

3MXM68

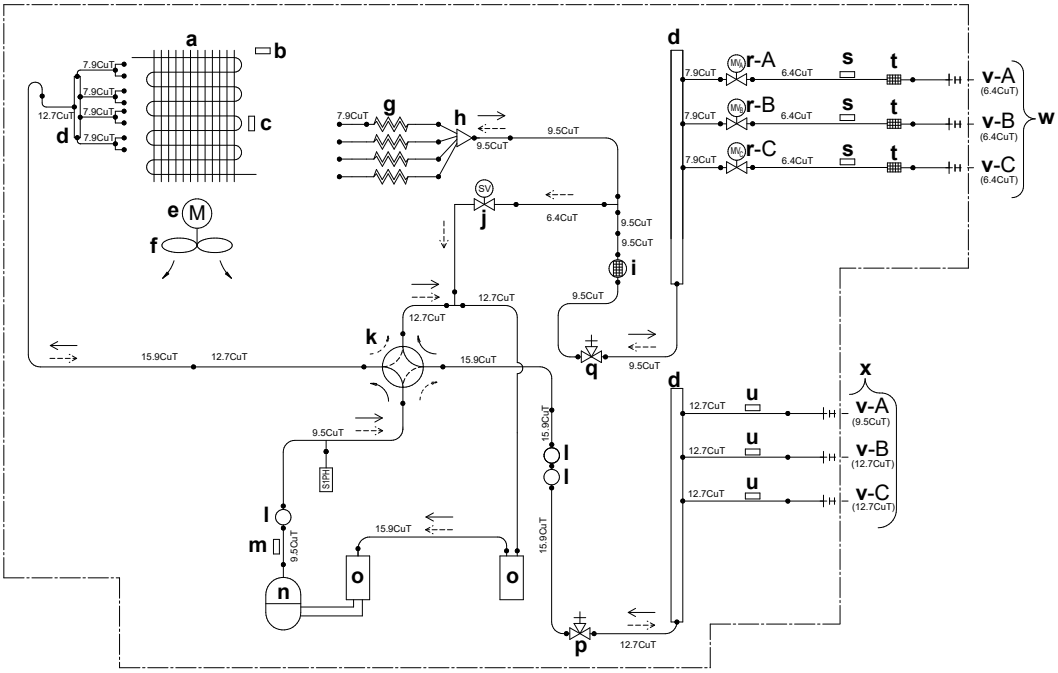

a	المبادل الحراري	k	صمام رباعي الاتجاهات	u	ثيرمستور (غاز)
b	مقاوم درجات حرارة الهواء الخارجي	l	كاتم صوت	v	حجرة
c	ثيرموستات المبادل الحراري	m	ثيرموستات أنبوب التفريغ	w	الأنابيب الداخلية – السائل
d	الأنبوب الرئيسي لمجموعة غاز التبريد	n	الضاغط	x	الأنابيب الداخلية – الغاز
e	محرك المروحة	o	مركم	y	مستلم السائل
f	مروحة الدافع	p	صمام منع تسرب الغاز	S1PH	مفتاح الضغط المرتفع (إعادة ضبط تلقائي)
g	أنبوب شعيري	q	صمام منع تسرب السائل		
h	الموزع	r	صمام التمدد الإلكتروني	——►	تدفق مائع التبريد: تبريد
i	كاتم صوت مزود بمرشح	s	ثرمستور (السائل)	--►	تدفق مائع التبريد: تسخين
j	الصمام اللولبي	t	مرشح		

4MXM68

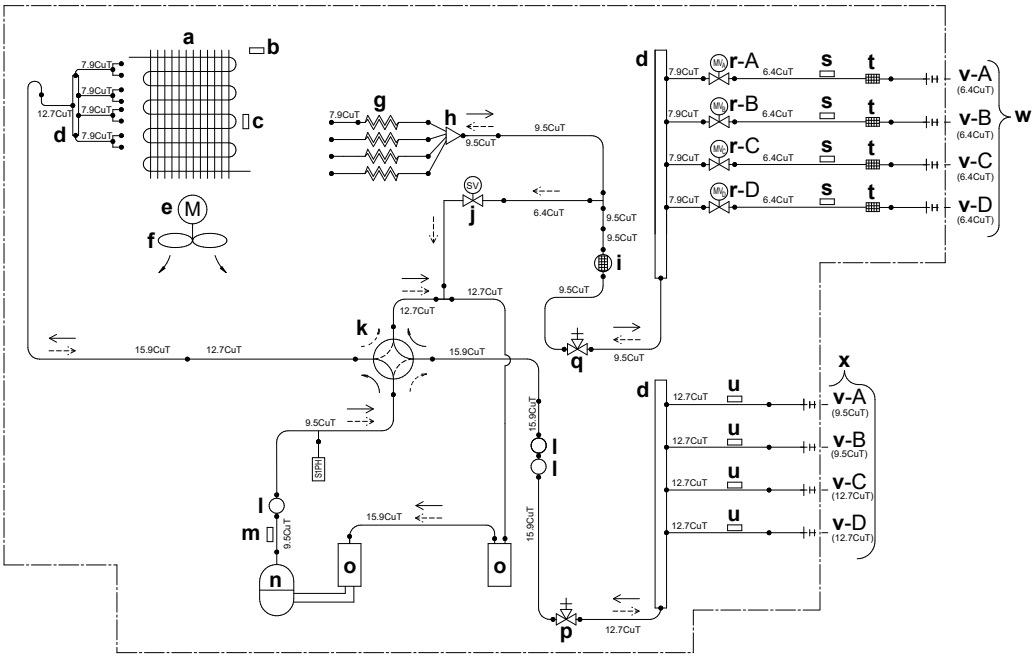

4MXM80

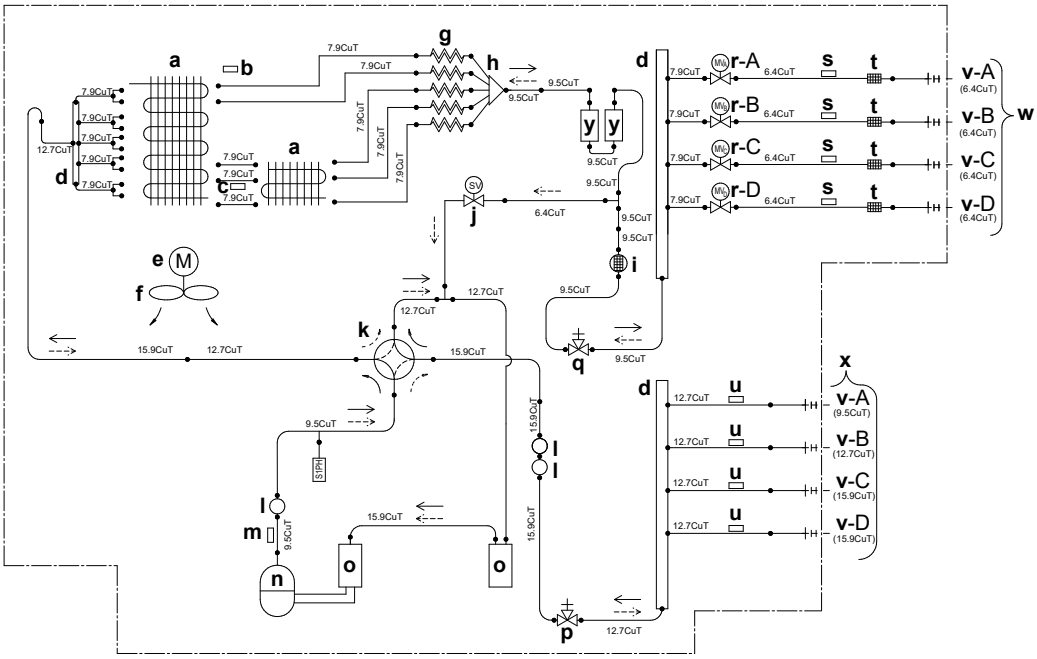

a	المبادل الحراري	k	صمام رباعي الاتجاهات	u	ثيرمستور (غاز)
b	مقاوم درجات حرارة الهواء الخارجي	l	كاتم صوت	v	حجرة
c	ثيرموستات المبادل الحراري	m	ثيرموستات أنبوب التفريغ	w	الأنابيب الداخلية – السائل
d	الأنبوب الرئيسي لمجموعة غاز التبريد	n	الضاغط	x	الأنابيب الداخلية – الغاز
e	محرك المروحة	o	مركم	y	مستلم السائل
f	مروحة الدافع	p	صمام منع تسرب الغاز	S1PH	مفتاح الضغط المرتفع (إعادة ضبط تلقائي)
g	أنبوب شعيري	q	صمام منع تسرب السائل		
h	الموزع	r	صمام التمدد الإلكتروني		تدفق مائع التبريد: تبريد
i	كاتم صوت مزود بمرشح	s	ثرمستور (السائل)		تدفق مائع التبريد: تسخين
j	الصمام اللولبي	t	مرشح		

5MXM90

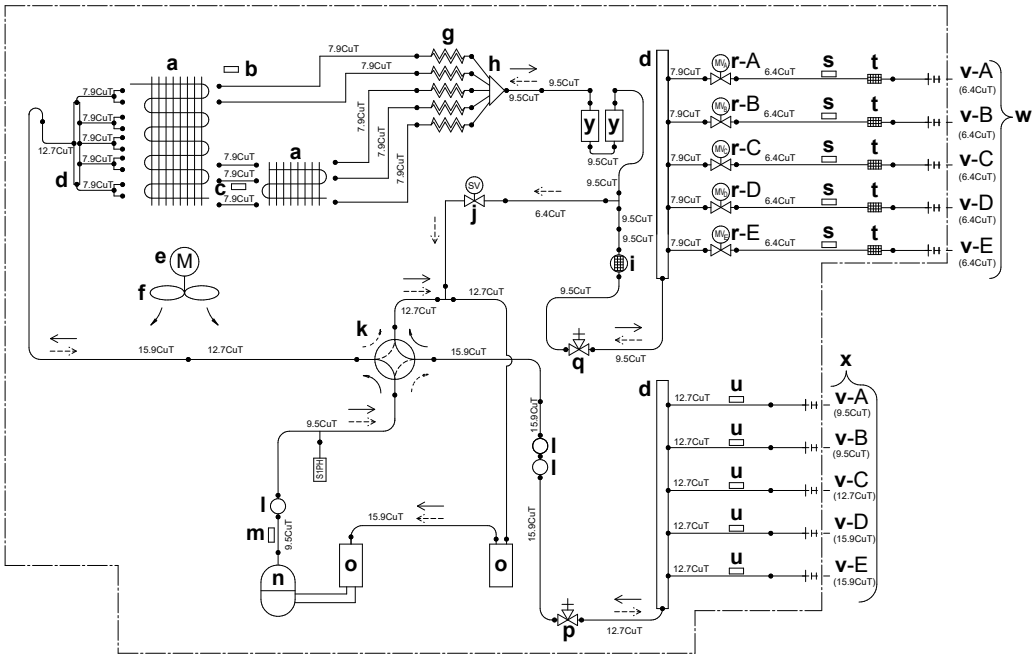

a	المبادل الحراري	k	صمام رباعي الاتجاهات	u	ثيرمستور (غاز)
b	مقاوم درجات حرارة الهواء الخارجي	l	كاتم صوت	v	حجرة
c	ثيرموستات المبادل الحراري	m	ثيرموستات أنبوب التفريغ	w	الأنابيب الداخلية – السائل
d	الأنبوب الرئيسي لمجموعة غاز التبريد	n	الضاغط	x	الأنابيب الداخلية – الغاز
e	محرك المروحة	o	مركم	y	مستلم السائل
f	مروحة الدافع	p	صمام منع تسرب الغاز	S1PH	مفتاح الضغط المرتفع (إعادة ضبط تلقائي)
g	أنبوب شعيري	q	صمام منع تسرب السائل		
h	الموزع	r	صمام التمدد الإلكتروني		تدفق مائع التبريد: تبريد
i	كاتم صوت مزود بمرشح	s	ثرمستور (السائل)		تدفق مائع التبريد: تسخين
j	الصمام اللولبي	t	مرشح		

Copyright 2022 Daikin

DAIKIN INDUSTRIES CZECH REPUBLIC s.r.o.
U Nové Hospody 1155/1, 301 00 Plzeň Skvrňany, Czech Republic

DAIKIN EUROPE N.V.
Zandvoordestraat 300, B-8400 Oostende, Belgium

3P774208-3A 2024.12